Articolo	Codice	Modello	Titolo	Quantità config. standard / Config. quantity standard	Quantità config. opzionale / Config. quantity optional
1	118-3004-0700	GENESI SC6F	Braccio gru con palo integrato / Davit arm with integrated mast	1	1
2	118-3001-1100	SC3-SC6F-SAA	Supporto offset opzionale per sistema anticaduta / optional offset fall arrest system support	-	1

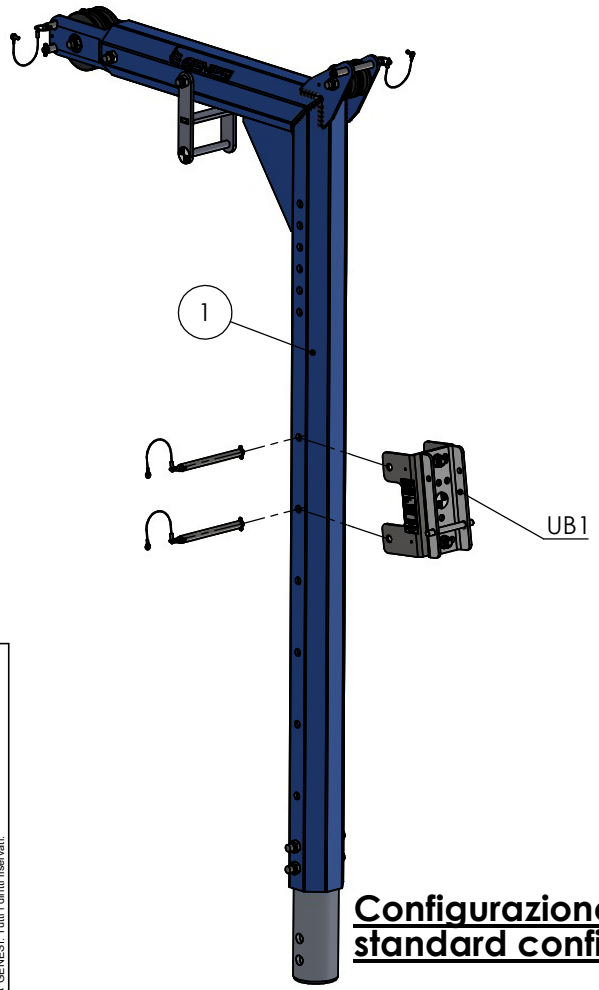

Configurazione standard/ standard configuration

Configurazione opzionale/ Optional configuration

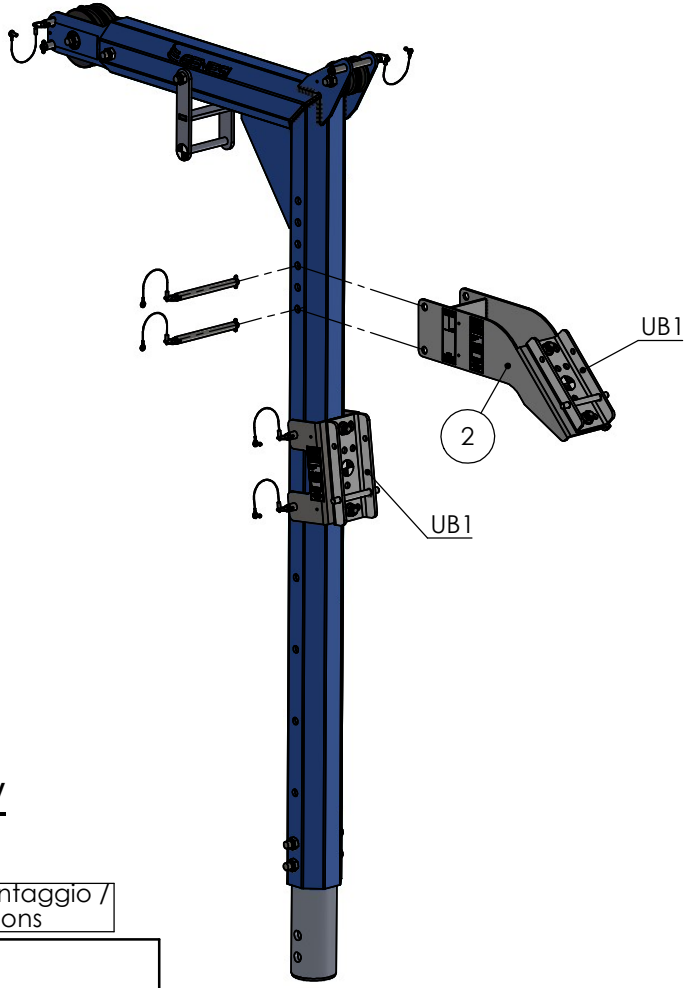

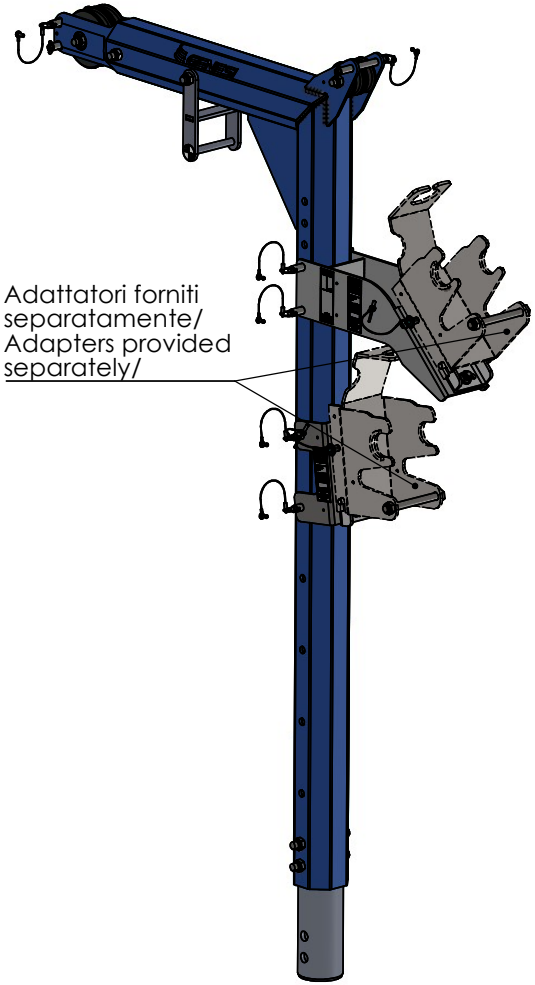

Per l'uso , montaggio e manutenzione leggere le istruzioni di montaggio / For use, assembly and maintenance, read the assembly instructions

INFORMAZIONI PROPRIETARIE E SEGRETE
Le informazioni contenute in questo documento devono essere mantenute strettamente riservate Qualsiasi uso, riproduzione, distribuzione o divulgazione a terzi non autorizzati è severamente vietato. GENESI si riserva tutti i diritti relativi ai Diritti di Proprietà Intellettuale.
© Copyright. GENESI. Tutti i diritti riservati.

GENESI

Titolo
Sistema braccio con palo integrato / Davit with integrated mast system

Massa Vedi tabella/see table kg	**Informazioni aggiuntive**	**Revisione**	02
Superficie mm²	**Trattamento superficiale**	**Foglio**	1 / 2
Materiale Vedi schede tecniche specifiche/ See specific technical data sheets	**Cod. disegno** 118-3004-0001	**Modello**	GENESI SC6F

Configurazione/ configuration	Massa / Weight
standard	20.23
opzionale / optional	24.37

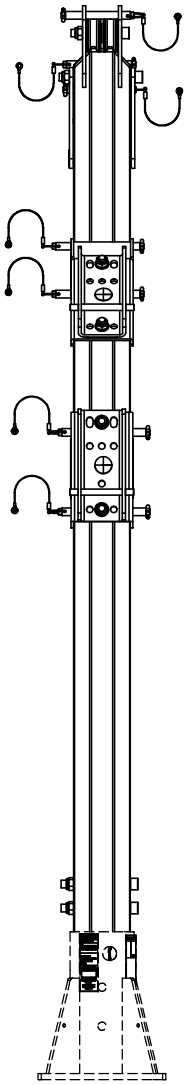

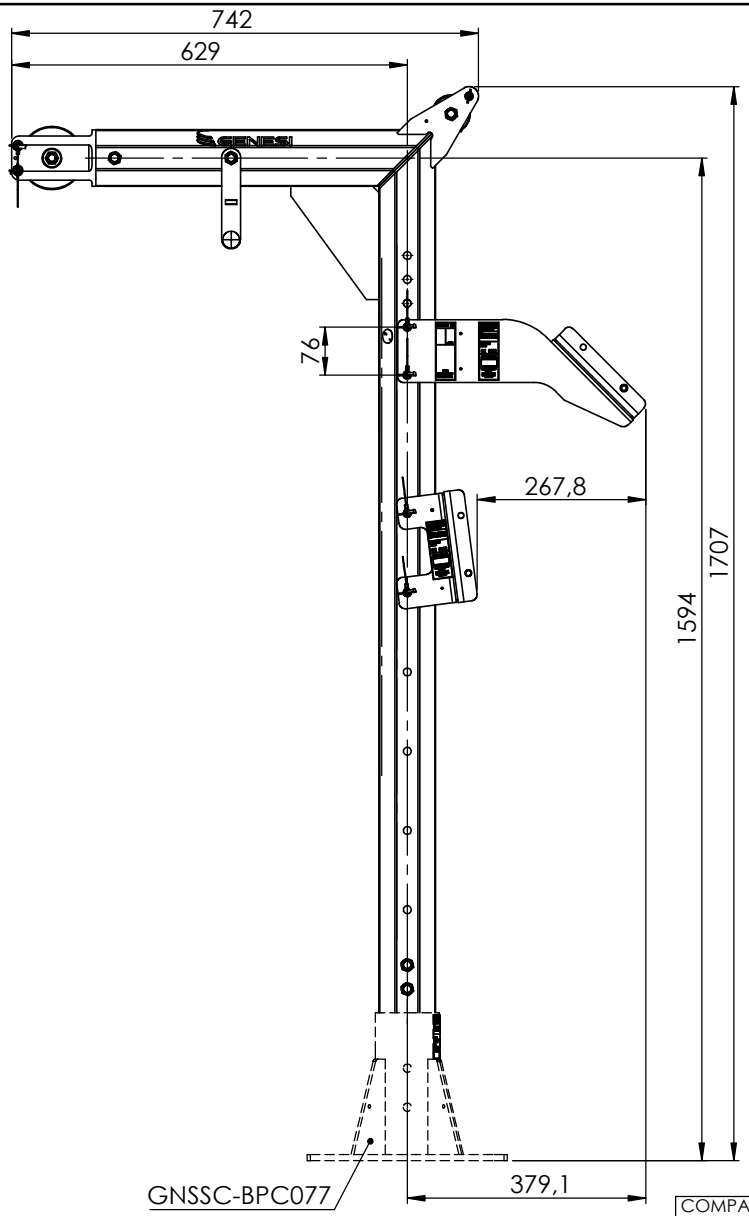

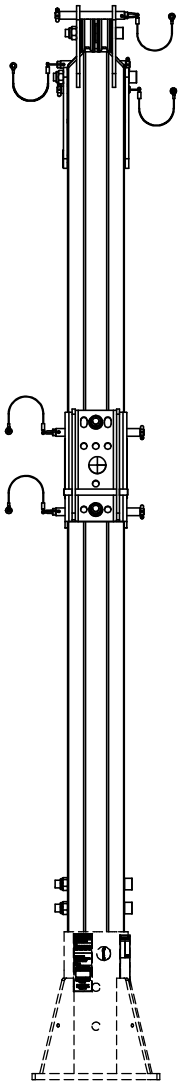

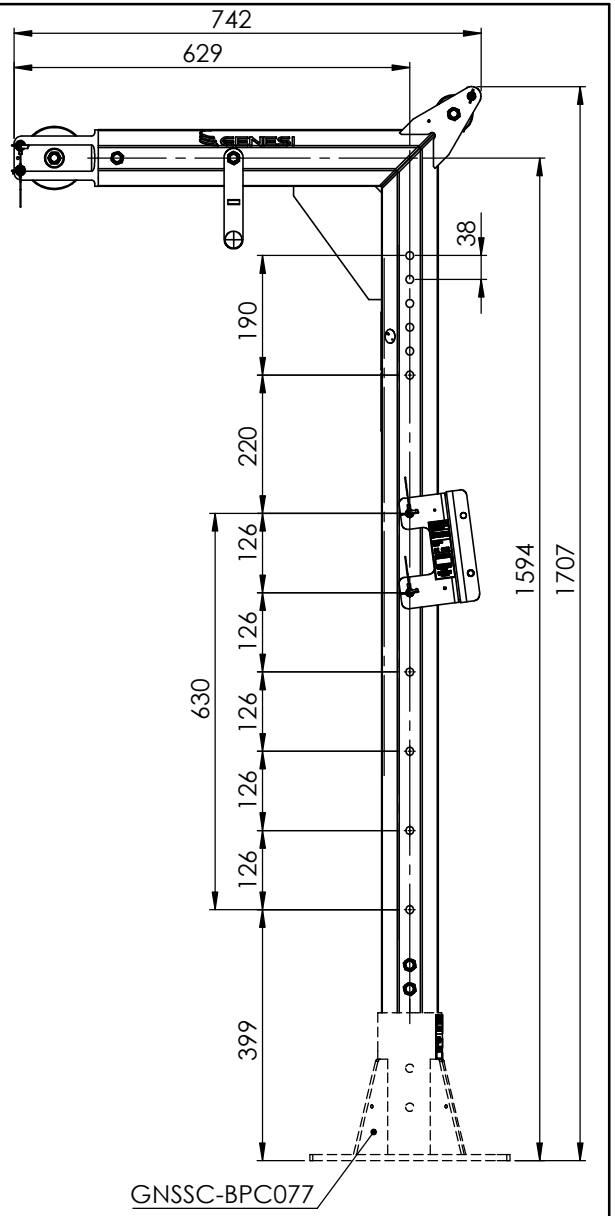

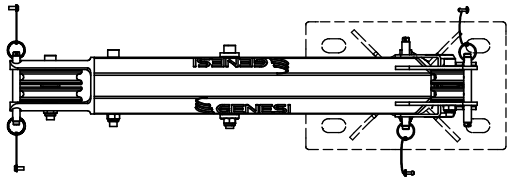

INFORMAZIONI PROPRIETARIE E SEGRETE
Le informazioni contenute in questo documento devono essere mantenute strettamente riservate Qualsiasi uso, riproduzione, distribuzione o divulgazione a terzi non autorizzati è severamente vietato. GENESI si riserva tutti i diritti relativi ai Diritti di Proprietà Intellettuale.
© Copyright. GENESI. Tutti i diritti riservati.

COMPATIBILITA'
Basi modello - Support Bases model:
GNSSC-BPD077, GNSSC -BPC077, GNSSC -BMA077, GNSSC -BMS177, GNSSC -BMS277, GNSSC -BME077, GNSSC -BMS077, GNSSC -BMI077

Basi versatili modello - Versatile base supports model:
GNSSC-BUMP73 con adattatore with adapter 171-3903- 0004

Basi mobili modello - Mobile bases model:
Genesi SCTY (eventualmente con - eventually with GNSSC-FIXVAN, GNSSC-FIXVAN-L o GNSSC-FIXM16 e con SCTY-GUARD) GNSSC-BITE 130 con adattatore 171-3903-0008

GENESI

Massa	kg	Informazioni aggiuntive	Revisione 02
Superficie	mm²	Trattamento superficiale	Foglio 2 / 2
Materiale		Cod. disegno **118-3004-0001**	Modello **GENESI SC6F**

Titolo
Sistema braccio con palo integrato /
Davit with integrated mast system