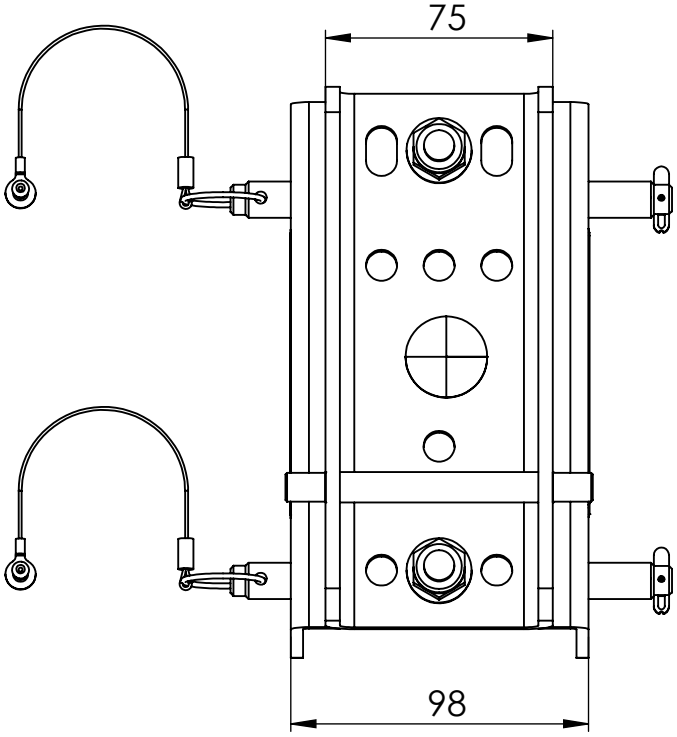

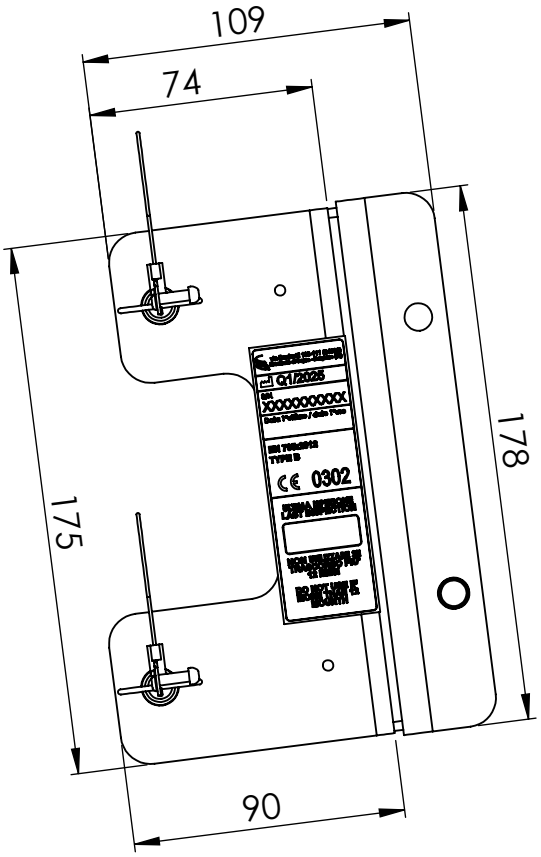

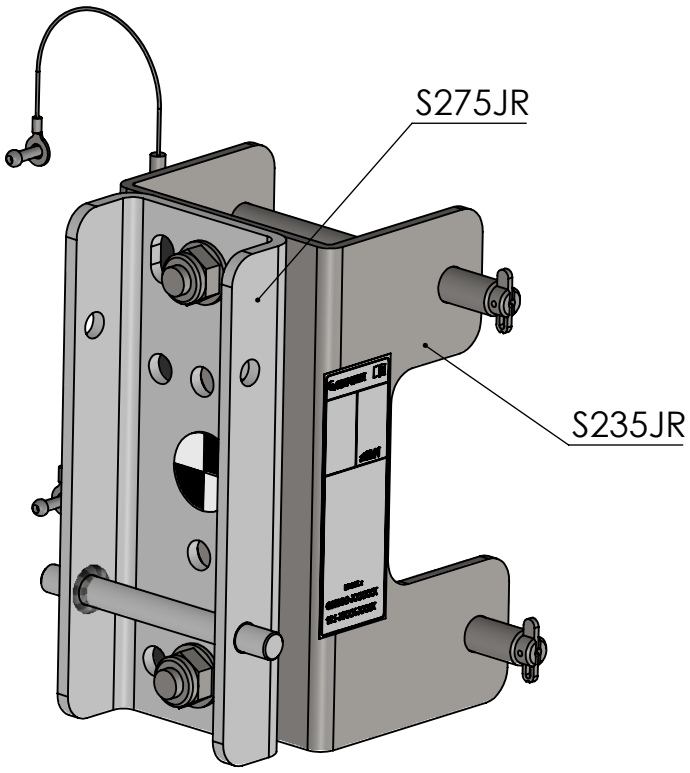

INFORMAZIONI PROPRIETARIE E SEGRETE
Le informazioni contenute in questo documento devono essere mantenute strettamente riservate.Qualsiasi uso, riproduzione, distribuzione o divulgazione a terzi non autorizzati è severamente vietato. GENESI si riserva tutti i diritti relativi ai Diritti di Proprietà Intellettuale.
© Copyright GENESI. Tutti i diritti riservati.

GENESI

Titolo
Supporto standard per sistema anticaduta / standar fall arrest system support

Massa	2.41 kg	**Informazioni aggiuntive**		**Revisione** 02
Superficie	183492.94 mm²	**Trattamento superficiale**		**Foglio** 1 / 1
Materiale		**Cod. disegno** **118-3001-1200**	**Modello** **SC3-SC6F-SAS**	