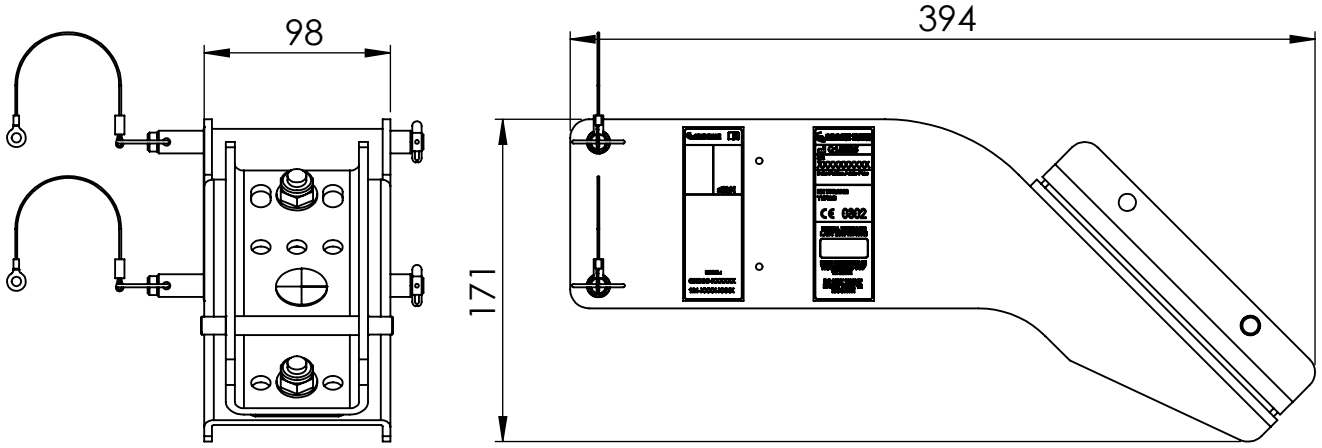

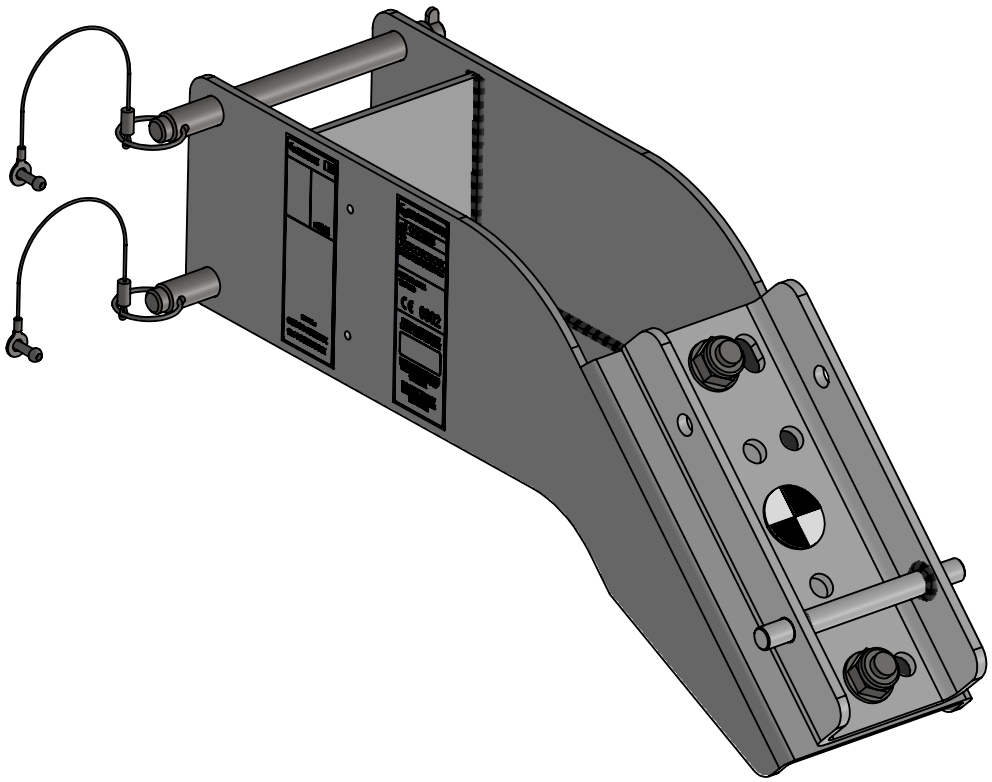

INFORMAZIONI PROPRIETARIE E SEGRETE
Le informazioni contenute in questo documento devono essere mantenute strettamente riservate.Qualsiasi uso, riproduzione, distribuzione o divulgazione a terzi non autorizzati è severamente vietato. GENESI si riserva tutti i diritti relativi ai Diritti di Proprietà Intellettuale.
© Copyright GENESI. Tutti i diritti riservati.

GENESI

Titolo
Supporto offset opzionale per sistema anticaduta / optional offset fall arrest system support

Massa	4.29	kg	**Informazioni aggiuntive**		**Revisione** 05
Superficie	310342.22	mm²	**Trattamento superficiale**	Sabbiatura / sandblasting	**Foglio** 1 / 1
Materiale	AISI 304		**Cod. disegno**	**118-3001-1100**	**Modello** **SC3-SC6F-SAA**