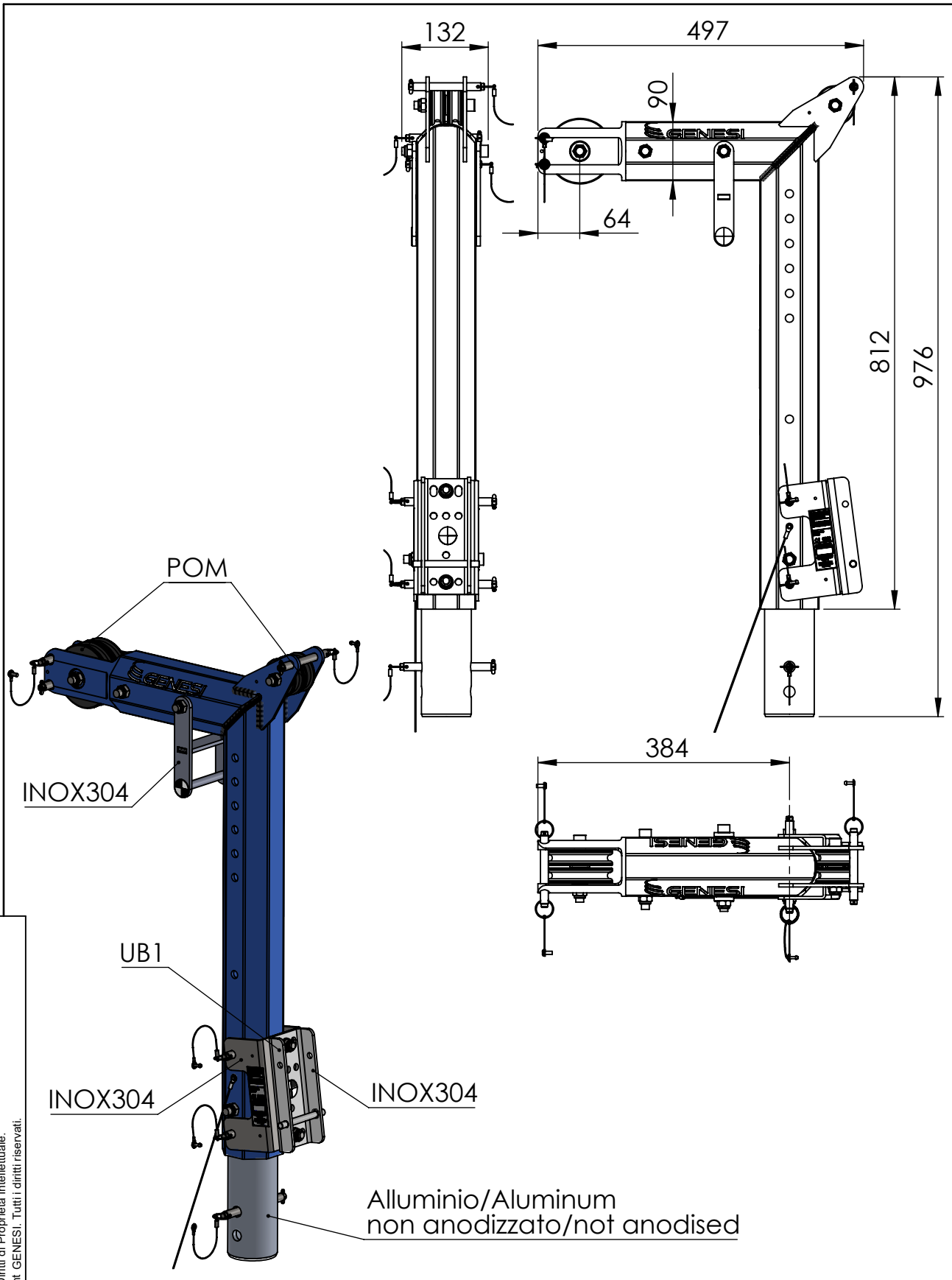

INFORMAZIONI PROPRIETARIE E SEGRETE
Le informazioni contenute in questo documento devono essere mantenute strettamente riservate.Qualsiasi uso, riproduzione, distribuzione o divulgazione a terzi non autorizzati è severamente vietato. GENESI si riserva tutti i diritti relativi ai Diritti di Proprietà Intellettuale.
© Copyright GENESI. Tutti i diritti riservati.

Per l'uso , montaggio e manutenzione leggere le istruzioni di montaggio /
For use, assembly and maintenance, read the assembly instructions

GENESI

Titolo
Braccio gru con palo integrato /
Davit arm with integrated mast

Massa 11.77 kg	**Informazioni aggiuntive**		**Revisione** 01
Superficie 1210238.46 mm²	**Trattamento superficiale**		**Foglio** 1 / 1
Materiale Alluminio/Aluminum	**Cod. disegno** **118-3001-0700**	**Modello** **GENESI SC3**	