Articolo	Codice	Modello	Titolo	Quantità Config. standard	Quantità Config. con / Config. quantity with SC3P-560	Quantità Config. con / Config. quantity with SC3P-990
1	118-3001-0700	GENESI SC3	Braccio gru con palo integrato / Davit arm with integrated mast	1	1	1
2	118-3001-1100	SC3-SC6F-SAA	Supporto offset opzionale per sistema anticaduta / optional offset fall arrest system support	-	1	1
3	118-3001-0500	SC3P-560	Palo prolunga L=560mm per braccio gru SC3 / Extension mast L=560mm for SC3 davit arm	-	1	-
4	118-3001-0600	SC3P-990	Palo prolunga L=990mm per braccio gru SC3 / Extension mast L=990mm for SC3 davit arm	-	-	1

SC3

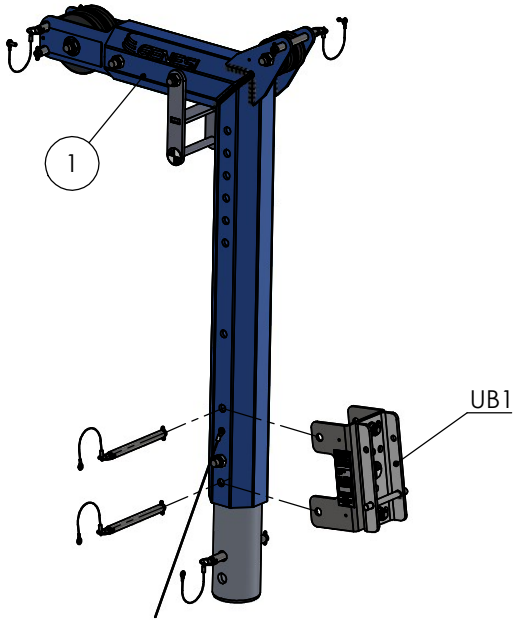

SC3 + SC3P-560

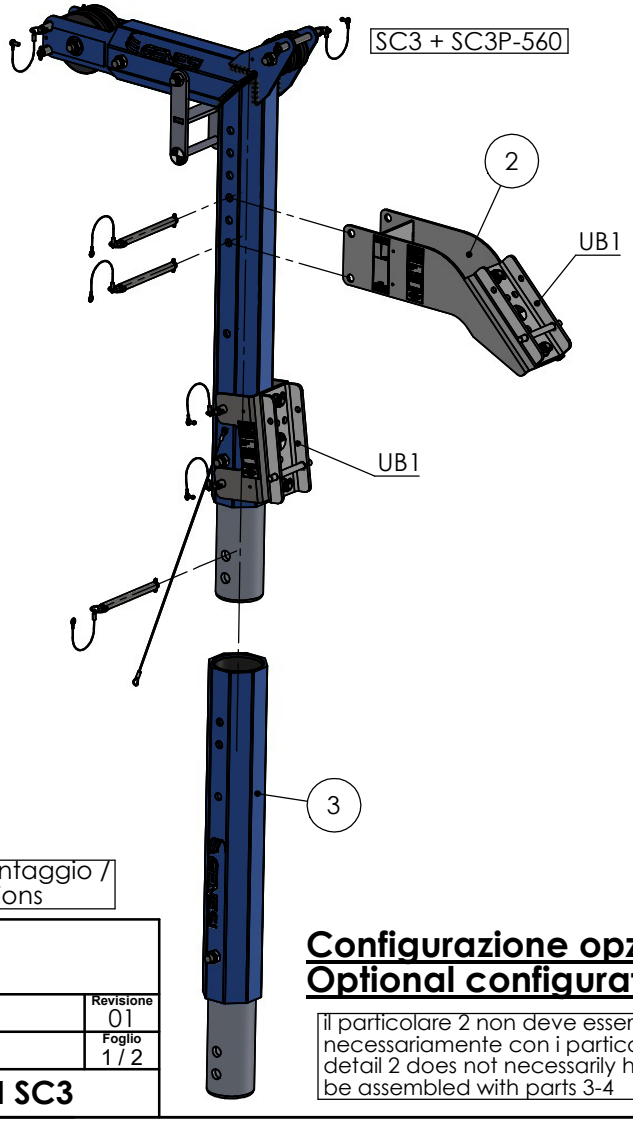

SC3 + SC3P-990

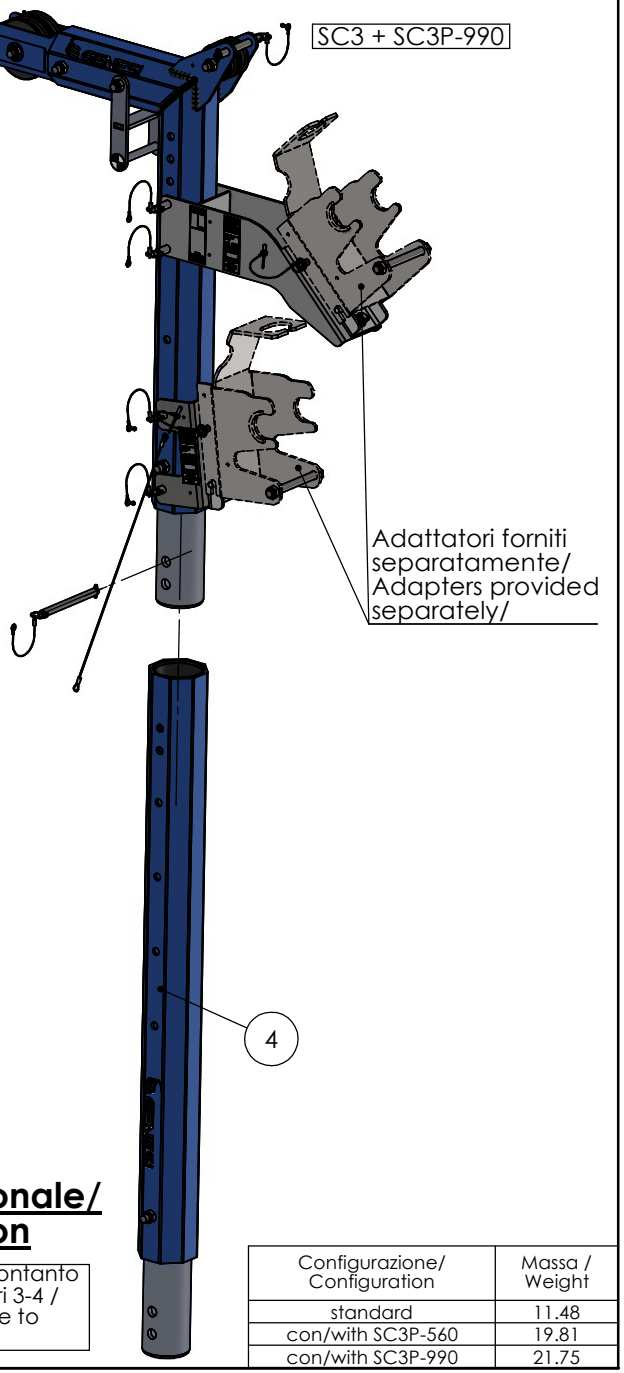

Configurazione standard/ standard configuration

Per l'uso , montaggio e manutenzione leggere le istruzioni di montaggio / For use, assembly and maintenance, read the assembly instructions

Configurazione opzionale/ Optional configuration

il particolare 2 non deve esser montanto necessariamente con i particolari 3-4 / detail 2 does not necessarily have to be assembled with parts 3-4

Configurazione/ Configuration	Massa / Weight
standard	11.48
con/with SC3P-560	19.81
con/with SC3P-990	21.75

INFORMAZIONI PROPRIETARIE E SEGRETE
Le informazioni contenute in questo documento devono essere mantenute strettamente riservate Qualsiasi uso, riproduzione, distribuzione o divulgazione a terzi non autorizzati è severamente vietato. GENESI si riserva tutti i diritti relativi ai Diritti di Proprietà Intellettuale.
© Copyright. GENESI. Tutti i diritti riservati.

GENESI

Titolo
Sistema braccio con palo integrato / Davit with integrated mast system

Massa Vedi tabella / See table kg	**Informazioni aggiuntive**	**Revisione** 01
Superficie mm²	**Trattamento superficiale**	**Foglio** 1 / 2
Materiale Vedi schede tecniche specifiche/ See specific technical data sheets	**Cod. disegno** 118-3001-0001	**Modello** GENESI SC3

SC3

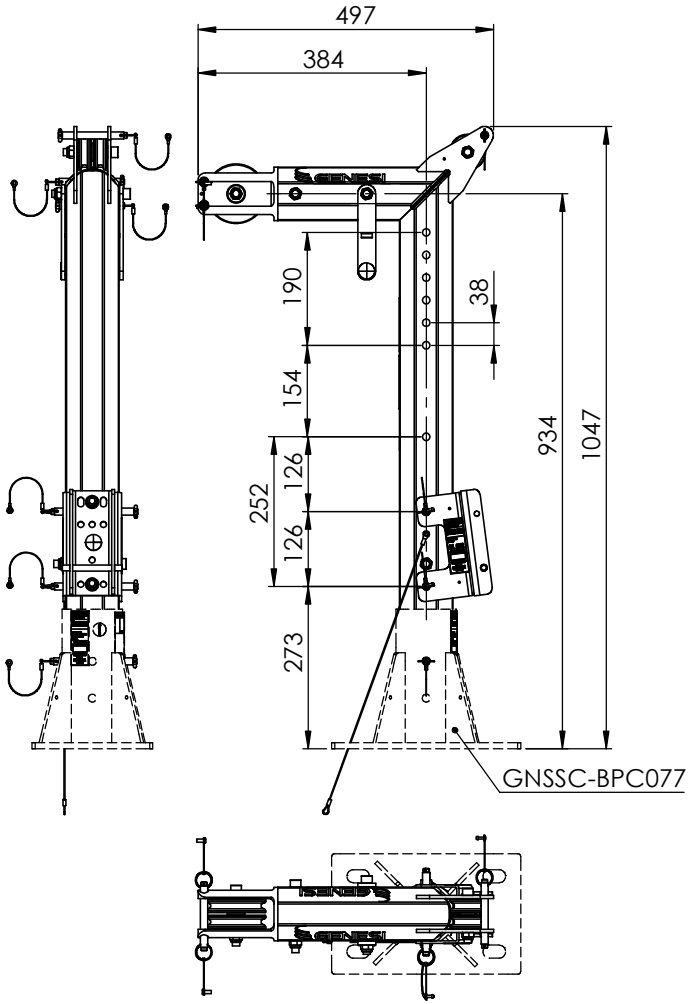

SC3 + SC3P-560

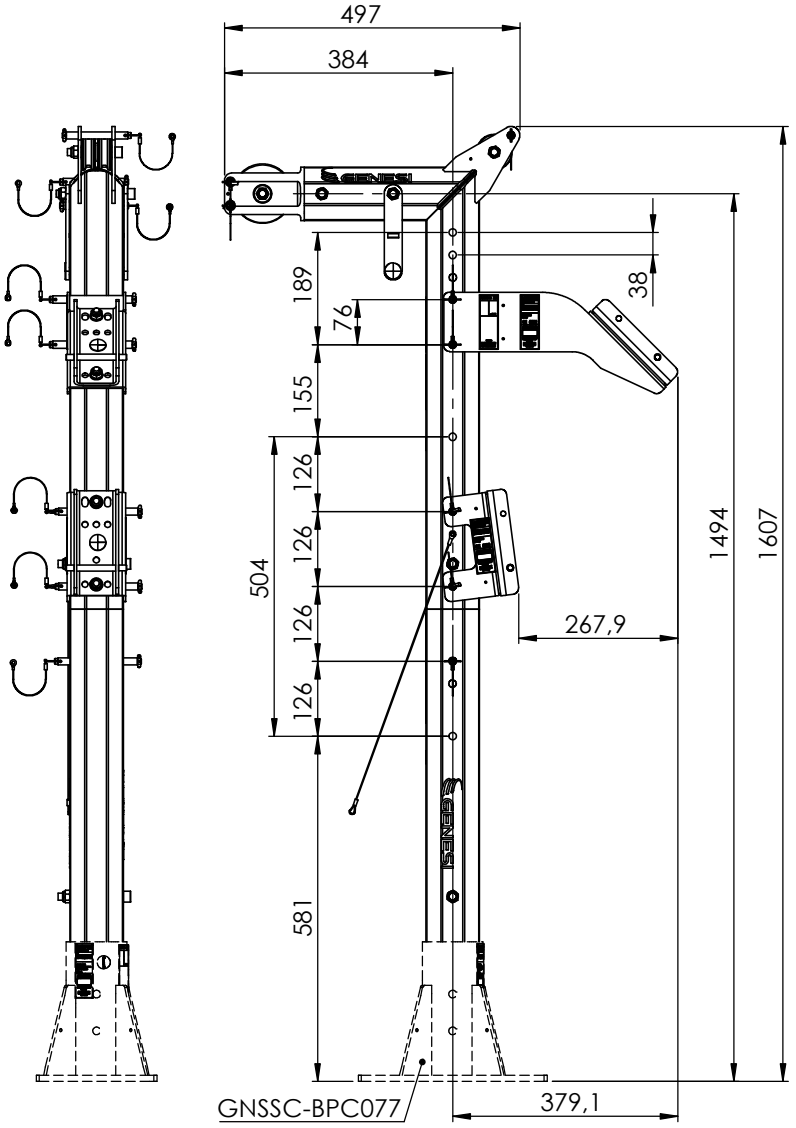

SC3 + SC3P-990

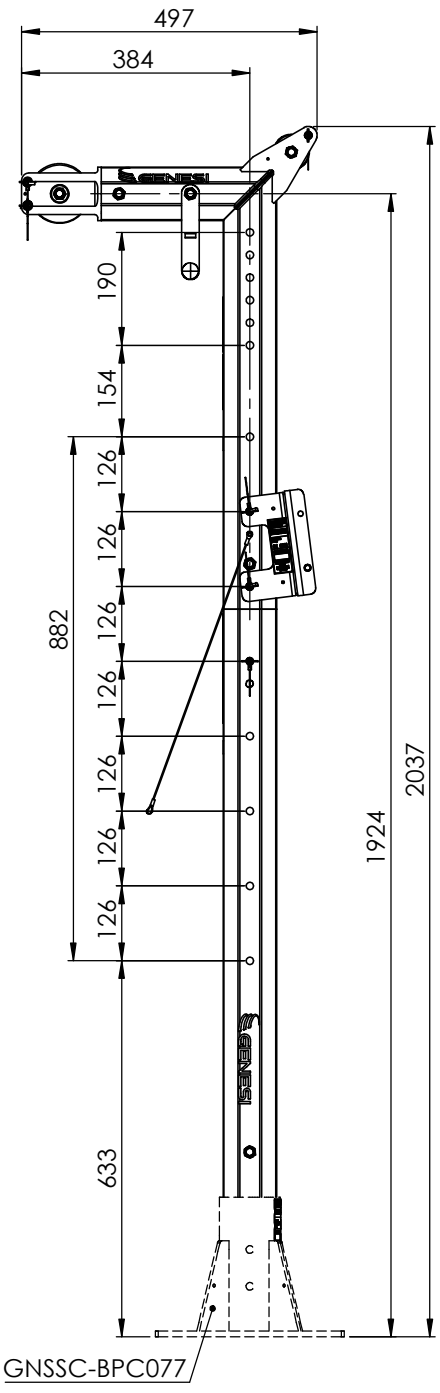

INFORMAZIONI PROPRIETARIE E SEGRETE
Le informazioni contenute in questo documento devono essere mantenute strettamente riservate Qualsiasi uso, riproduzione, distribuzione o divulgazione a terzi non autorizzati è severamente vietato. GENESI si riserva tutti i diritti relativi ai Diritti di Proprietà Intellettuale.
© Copyright. GENESI. Tutti i diritti riservati.

COMPATIBILITA'
Basi modello – Support Bases model:
GNSSC-BPD077, GNSSC -BPC077, GNSSC -BMA077, GNSSC -BMS177, GNSSC -BMS277, GNSSC -BME077, GNSSC -BMS077,GNSSC -BMI077

Basi versatili modello – Versatile base supports model:
GNSSC-BUMP73 con adattatore 171-3903-0004

Basi mobili modello – Mobile bases model:
Genesi SCTY (eventualmente con – eventually with GNSSC-FIXVAN,GNSSC-FIXVAN-L o GNSSC-FIXM16 e con SCTY-GUARD)
GNSSC-BITE 130 con adattatore 171-3903-0008

GENESI

Titolo: Sistema braccio con palo integrato / Davit with integrated mast system			
Massa	kg	Informazioni aggiuntive	Revisione 01
Superficie	mm²	Trattamento superficiale	Foglio 2 / 2
Materiale		Cod. disegno **118-3001-0001**	Modello **GENESI SC3**