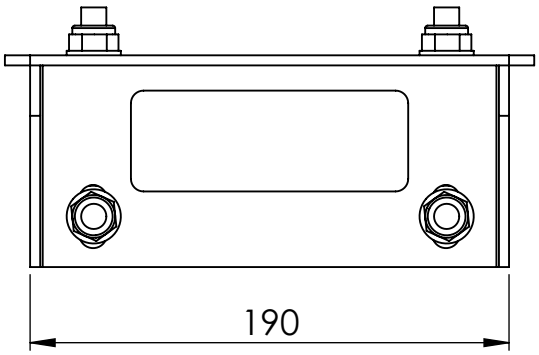

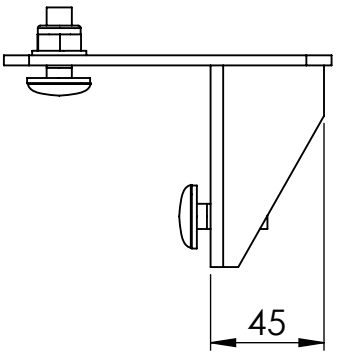

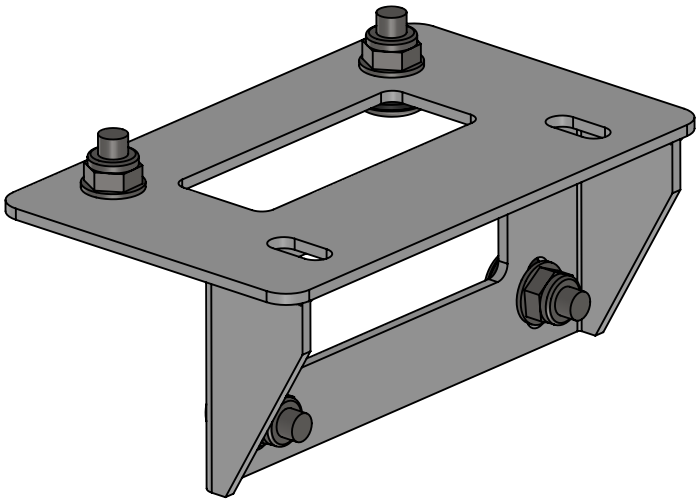

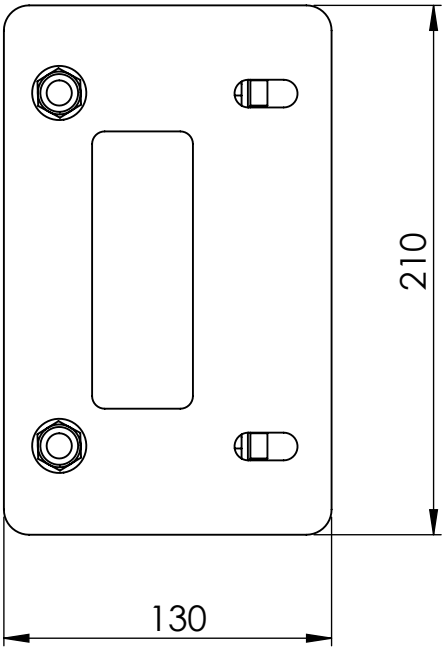

Foglio **Sheet**	1 / 2
Revisione **Revision**	02

PROPRIETARY AND SECRET INFORMATION © Copyright GENESI.
The information contained in this document must be kept strictly confidential. Any unauthorized use, reproduction, distribution, or disclosure to third parties is strictly prohibited. GENESI reserves all rights related to Intellectual Property Rights.

INFORMAZIONI PROPRIETARIE E SEGRETE © Copyright GENESI.
Le informazioni contenute in questo documento devono essere mantenute strettamente riservate.Qualsiasi uso, riproduzione, distribuzione o divulgazione a terzi non autorizzati è severamente vietato. GENESI si riserva tutti i diritti relativi ai Diritti di Proprietà Intellettuale.

GENESI	**Titolo** **Title**	Supporto offset opzionale per sistema anticaduta / optional offset fall arrest system support	
Codice **Code** **118-3002-1000**	**Modello** **Model**	**SC6-SC12-SA**	**Conformità** **Conformity**
Materiale **Material** AISI 304	**Trattamento superficiale** **Surface treatment**	Sabbiatura / sandblasting	
Massa **Weight** 1.38 kg	**Informazioni aggiuntive** **Additional information**		

INFORMAZIONI PROPRIETARIE E SEGRETE. © Copyright GENESI.
Le informazioni contenute in questo documento devono essere mantenute strettamente riservate.Qualsiasi uso, riproduzione, distribuzione o divulgazione a terzi non autorizzati è severamente vietato. GENESI si riserva tutti i diritti relativi ai Diritti di Proprietà Intellettuale.

PROPRIETARY AND SECRET INFORMATION. © Copyright GENESI.
The information contained in this document must be kept strictly confidential. Any unauthorized use, reproduction, distribution, or disclosure to third parties is strictly prohibited. GENESI reserves all rights related to Intellectual Property Rights.

Foglio
Sheet
2 / 2

Revisione
Revision
02

A

Standard , già montato
Standard, already assembled

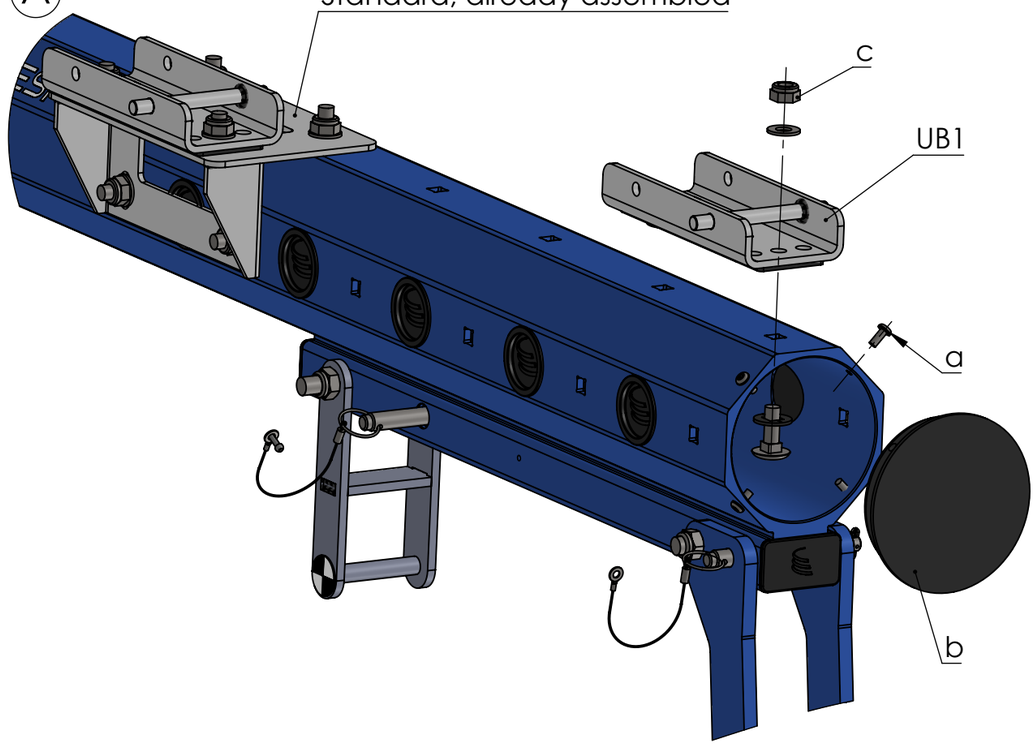

Per poter montare il supporto anticaduta fornito come accessorio , per prima cosa bisogna smontare il coperchio (b) svitando le viti(a) che si trovano sul braccio gru .
Dopo di che svitanto il dado(c) e sfilando tutta la componentistica che tiene fisso il particolare UB1, si puo liberare il braccio per preparlo al montaggio del supporto.

To be able to mount the fall arrester supplied as accessory, first you need to remove the cover (b) unscrewing the screws (a) located on the davit arm .
Then unscrew the nut (c) and slide out all the components which holds part UB1 fixed, the arm can be freed to prepare it when mounting the support.

B

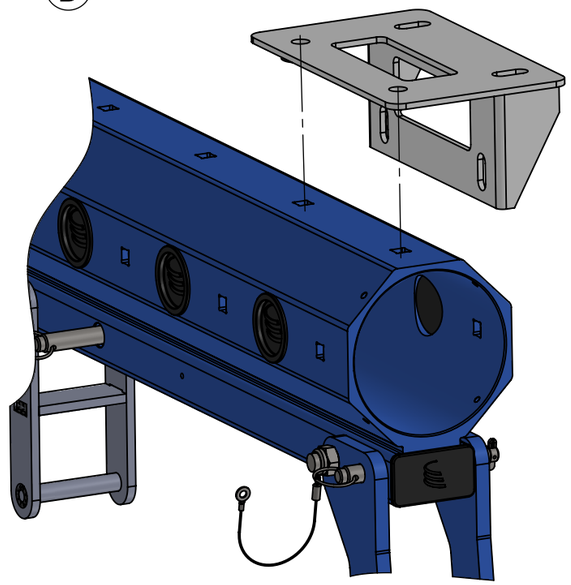

C

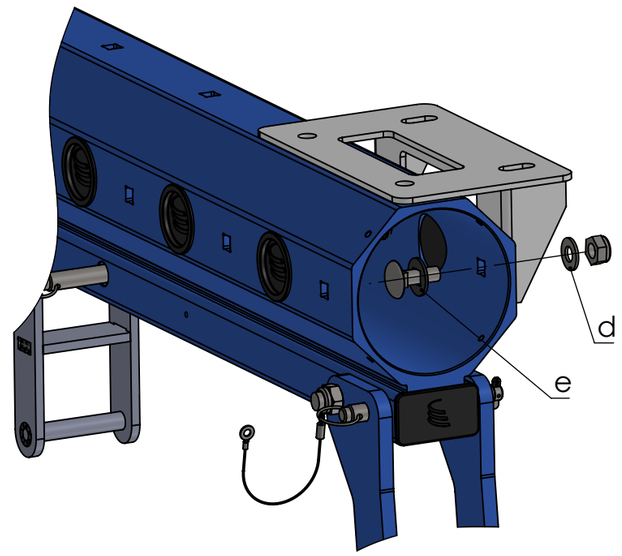

D

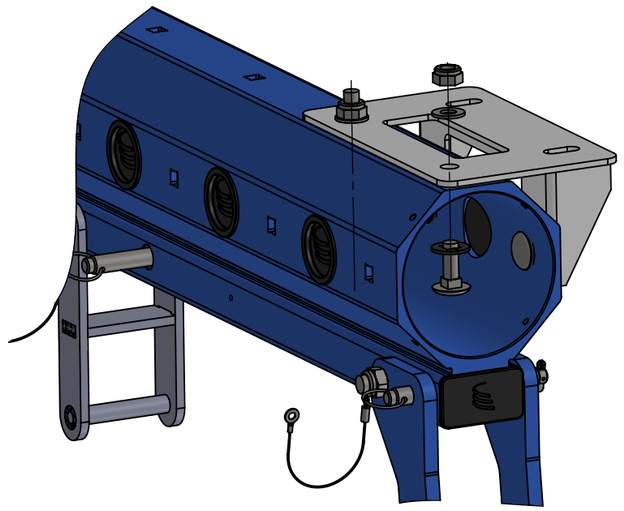

E

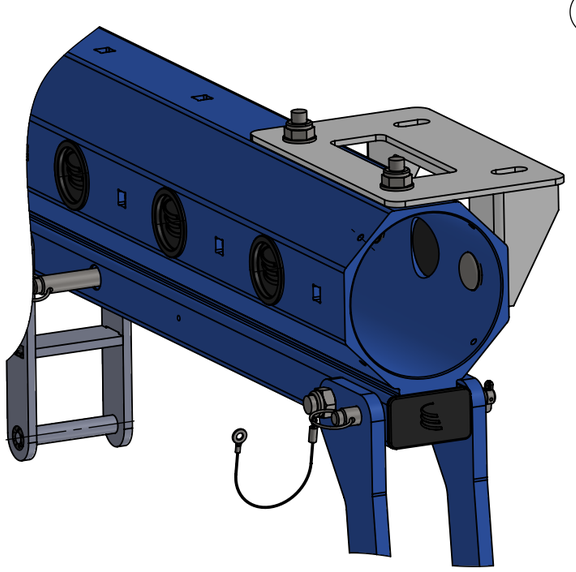

A questo punto posizionare il supporto sul braccio gru a dx , inserire la vite con la rondella EPDM (e) , che serve a far lavorare meglio la vite, all'interno del braccio gru e all'esterno del braccio il dado autobloccante e la rondella inox , serrare il tutto.
Ripere la stessa procedura anche per le figure D e E , avendo in totale 4 viti di fissaggio.
A questo punto montare l'UB1 sul supporto appena montato con una coppia di serraggio di 44 N/m, e con lui tutti i componenti visti precedentemente in figura A , nella sequenza opposta descritta.

At this point place the support on the crane arm on the right, insert the screw with the washer EPDM (e), which serves to make the screw work better, inside the davit arm e the self-locking nut and the stainless steel washer on the outside of the arm, tighten everything.
Repeat the same procedure also for figures D and E, having a total of 4 fixing screws.
At this point mount the UB1 on the support just mounted with a pair of tightening of 44 N/m, and with it all the components seen previously in figure A , in the opposite sequence described.

GENESI

Titolo / Title	Supporto offset opzionale per sistema anticaduta / optional offset fall arrest system support		
Codice / Code	**118-3002-1000**	Modello / Model **SC6-SC12-SA**	Conformità / Conformity
Materiale / Material	AISI 304	Trattamento superficiale / Surface treatment	Sabbiatura / sandblasting
Massa / Weight	1.38 kg	Informazioni aggiuntive / Additional information	