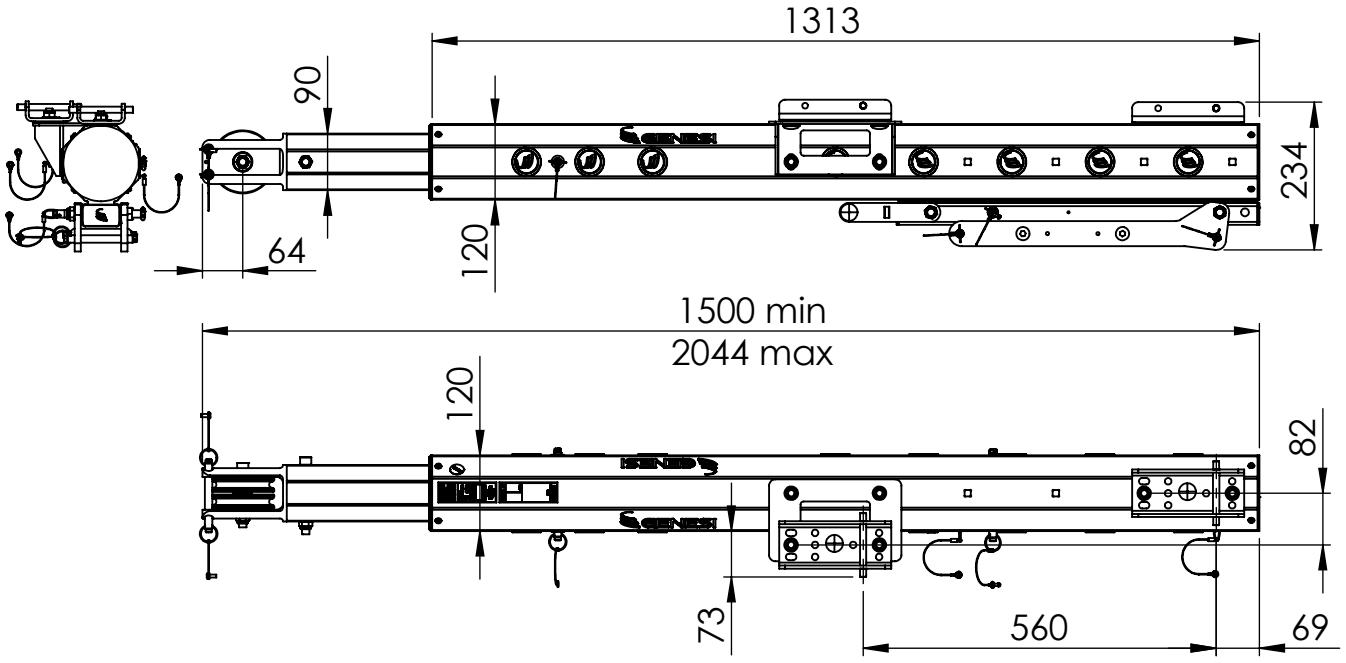

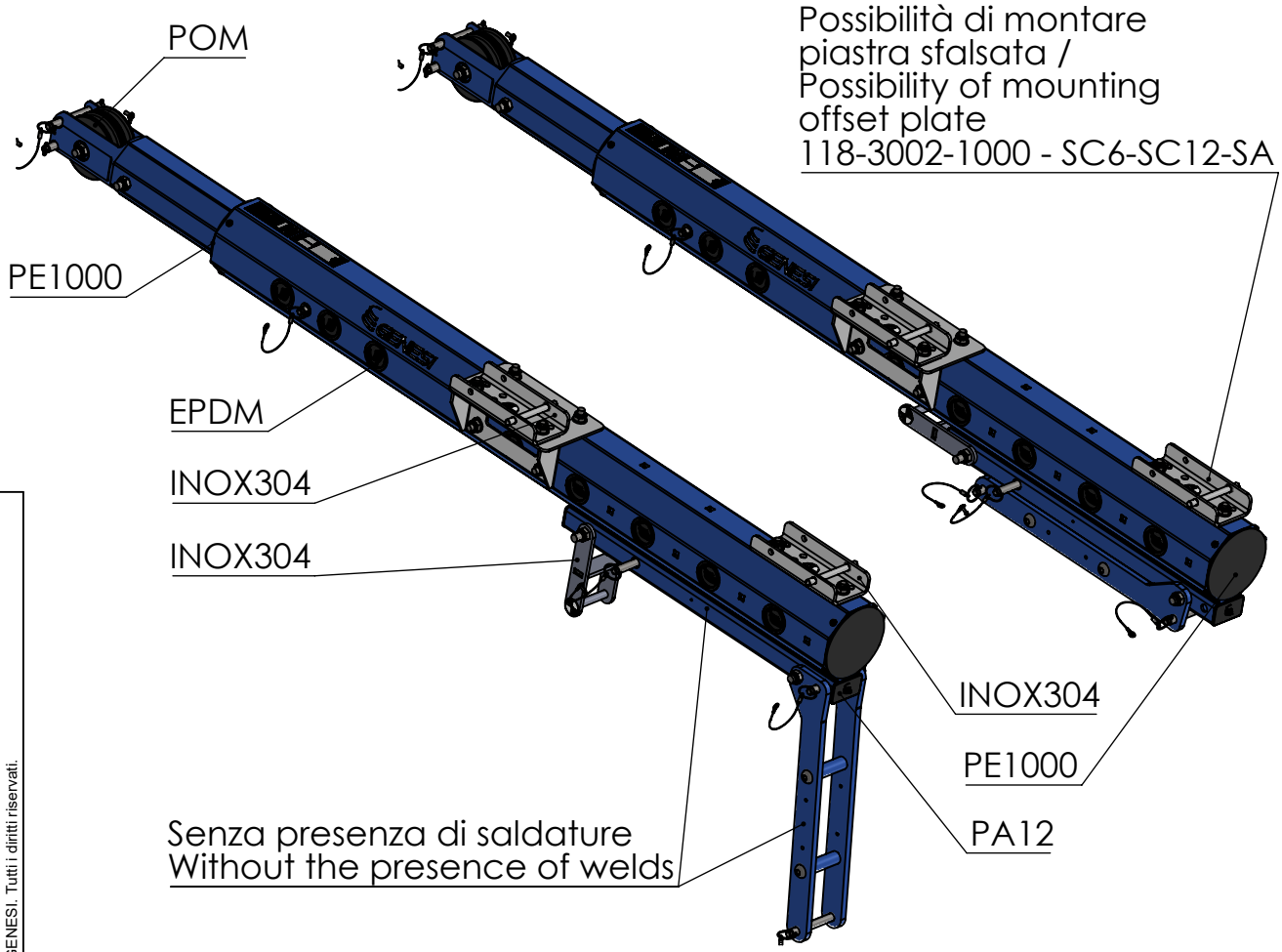

Per l'uso , montaggio e manutenzione leggere le istruzioni di montaggio /
For use, assembly and maintenance, read the assembly instructions

INFORMAZIONI PROPRIETARIE E SEGRETE
Le informazioni contenute in questo documento devono essere mantenute strettamente riservate.Qualsiasi uso, riproduzione, distribuzione o divulgazione a terzi non autorizzati è severamente vietato. GENESI si riserva tutti i diritti relativi ai Diritti di Proprietà Intellettuale.
© Copyright GENESI. Tutti i diritti riservati.

GENESI

	Titolo: Braccio gru / Davit arm		
Massa: 21.92 kg	Informazioni aggiuntive		Revisione: 02
Superficie: 2595142.68 mm²	Trattamento superficiale: Anodizzato/Anodised shiny blu 15/20µm		Foglio: 1 / 1
Materiale: Alluminio / Aluminum	Cod. disegno: **118-3002-0701**	Modello: **GENESI SC12NW**	