Articolo	Codice	Modello	Titolo	Quantità config. standard / Config. quantity standard	Quantità config. opzionale / Config. quantity optional
1	118-3002-0701	GENESI SC12NW	Braccio gru / Davit arm	1	1
2	118-3002-1200	SC12-PNW	Palo standard L=820mm per gru SC12NW / Standard mast L=820mm for SC12NW davit arm	1	1
3	118-3002-1000	SC6-SC12-SA	Supporto offset opzionale per sistema anticaduta / optional offset fall arrest system support	-	1

Configurazione standard/ standard configuration

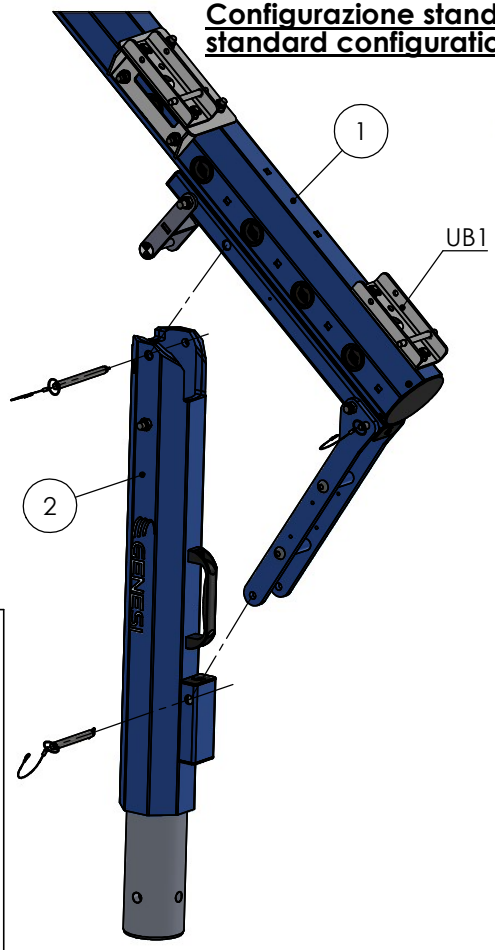

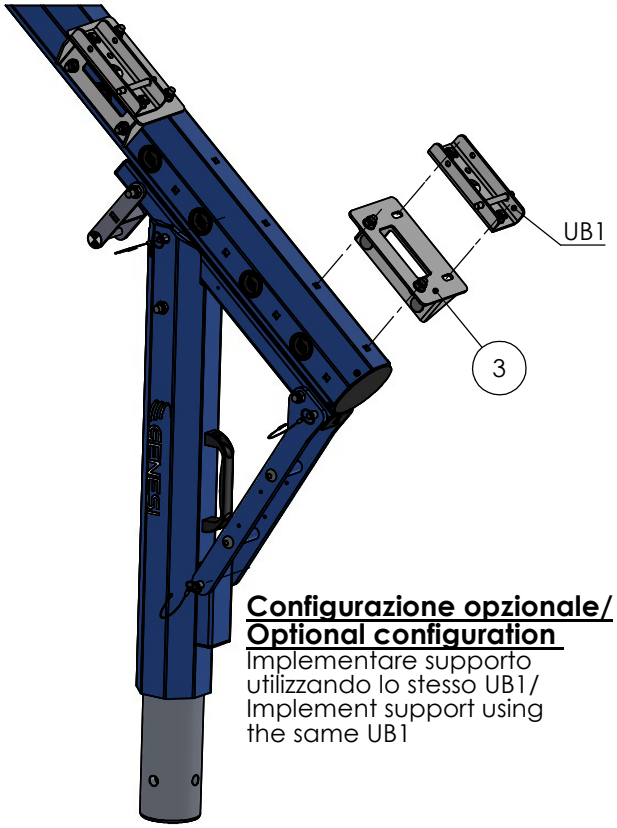

Configurazione opzionale/ Optional configuration

Implementare supporto utilizzando lo stesso UB1/ Implement support using the same UB1

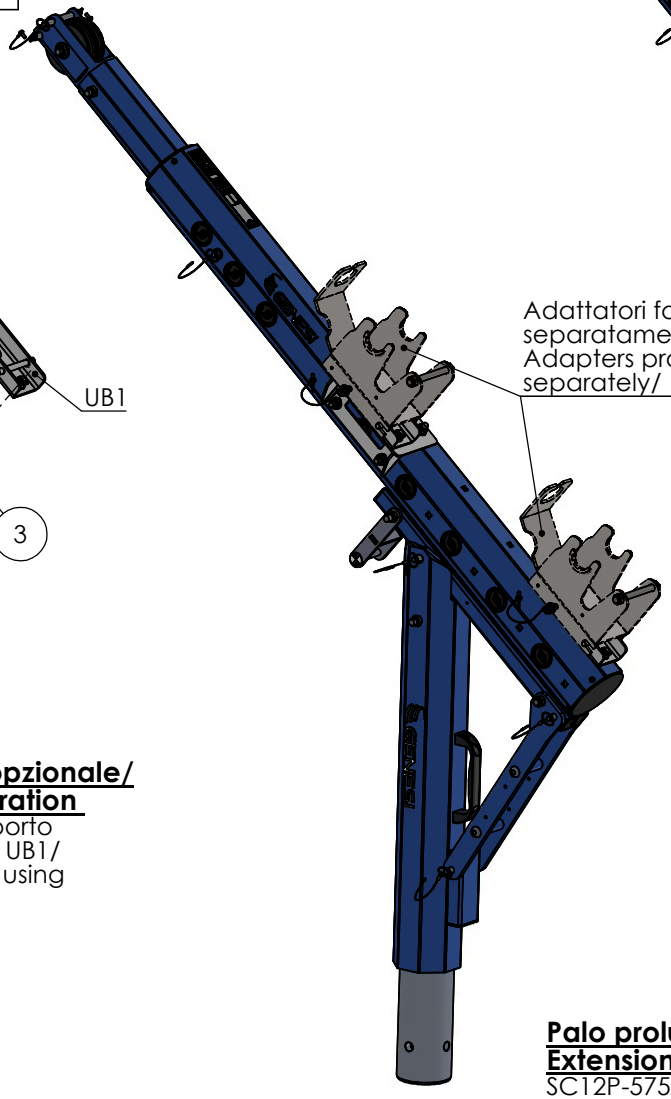

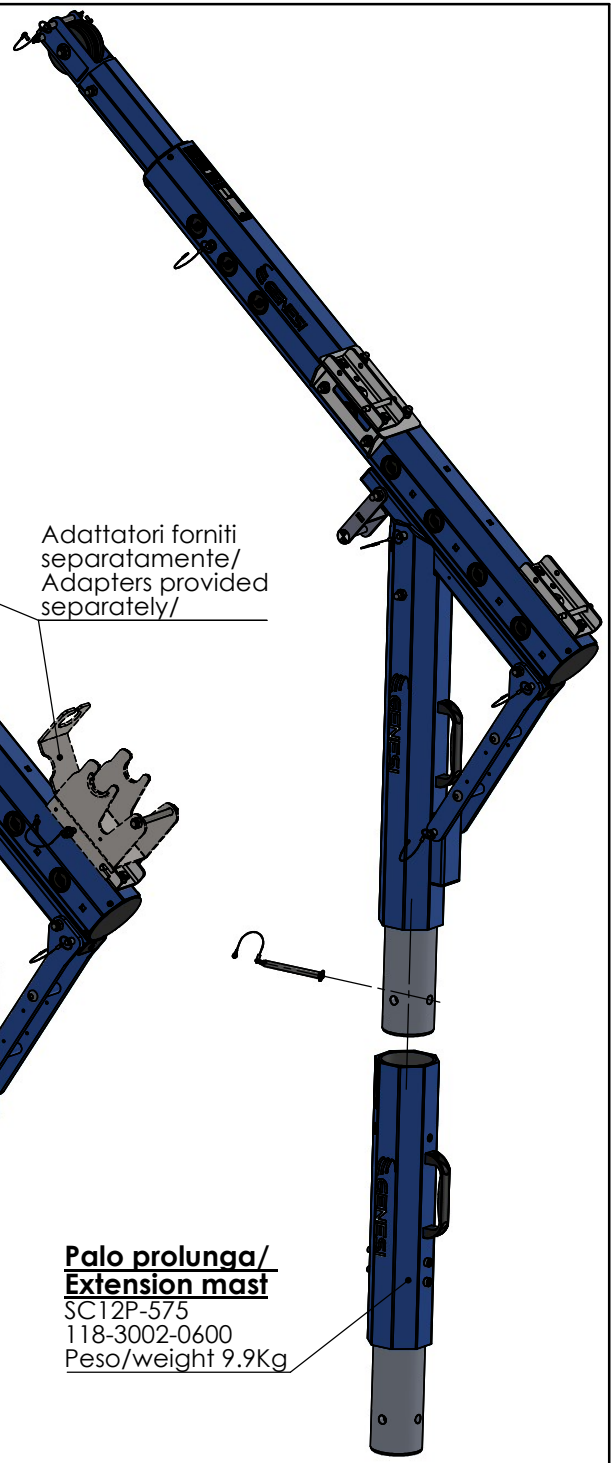

Palo prolunga/ Extension mast

SC12P-575
118-3002-0600
Peso/weight 9.9Kg

Per l'uso , montaggio e manutenzione leggere le istruzioni di montaggio / For use, assembly and maintenance, read the assembly instructions

INFORMAZIONI PROPRIETARIE E SEGRETE
Le informazioni contenute in questo documento devono essere mantenute strettamente riservate Qualsiasi uso, riproduzione, distribuzione o divulgazione a terzi non autorizzati è severamente vietato. GENESI si riserva tutti i diritti relativi ai Diritti di Proprietà Intellettuale.
© Copyright. GENESI. Tutti i diritti riservati.

GENESI

Titolo: Sistema braccio e palo / Arm and mast system			
Massa: Vedi tabella / See table kg	Informazioni aggiuntive	Revisione: 03	
Superficie: mm²	Trattamento superficiale	Foglio: 1 / 3	
Materiale: Vedi schede tecniche specifiche/ See specific technical data sheets	Cod. disegno: 118-3002-0002	Modello: GENESI SC12NW	

Configurazione / configuration	Massa / Weight
standard	34.4
opzionale / optional	35.8

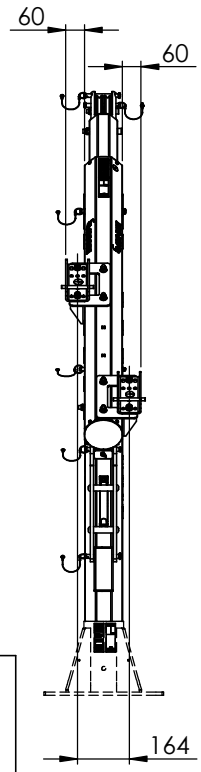

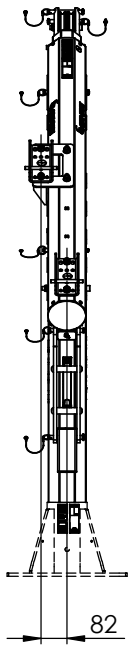

Estensione minima braccio
Minimum arm extension

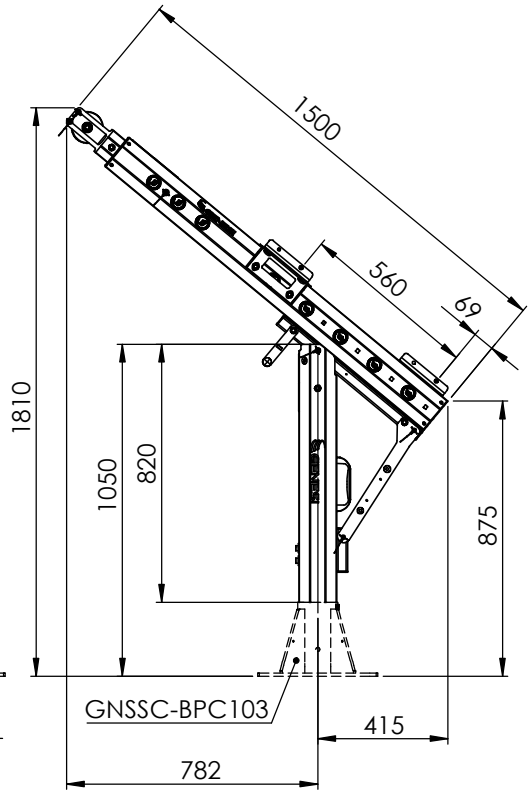

Estensione media braccio
Medium arm extension

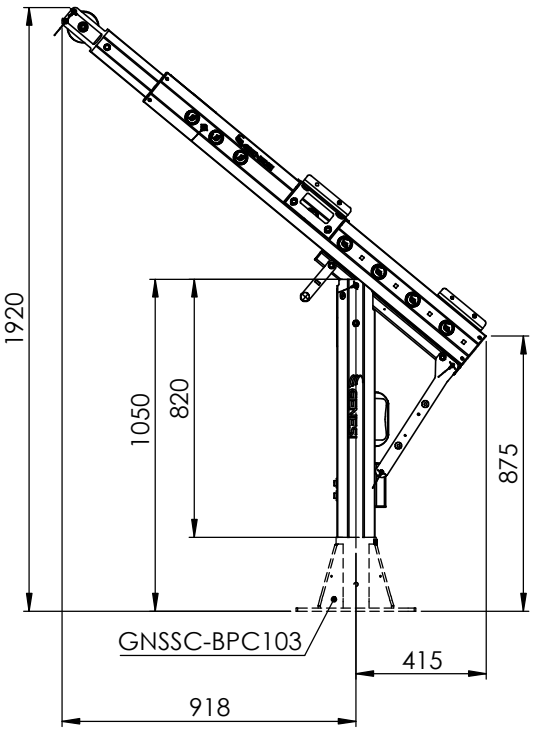

Estensione massima braccio
Maximum arm extension

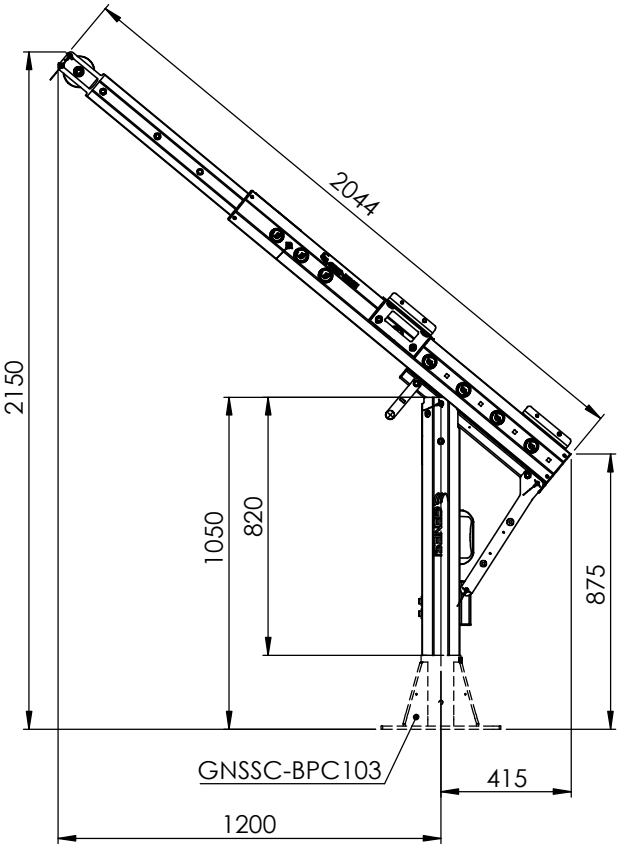

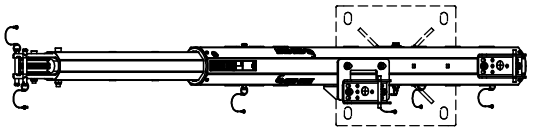

INFORMAZIONI PROPRIETARIE E SEGRETE
Le informazioni contenute in questo documento devono essere mantenute strettamente riservate Qualsiasi uso, riproduzione, distribuzione o divulgazione a terzi non autorizzati è severamente vietato. GENESI si riserva tutti i diritti relativi ai Diritti di Proprietà Intellettuale.
© Copyright. GENESI. Tutti i diritti riservati.

GENESI

Massa	kg	**Informazioni aggiuntive**	**Revisione** 03
Superficie	mm²	**Trattamento superficiale**	**Foglio** 2 / 3
Materiale		**Cod. disegno** **118-3002-0002**	**Modello** **GENESI SC12NW**

Titolo
Sistema braccio e palo /
Arm and mast system

COMPATIBILITA'
Basi modello – Support Bases model:
GNSSC-BPD103, GNSSC-BMA103, GNSSC-BPC103, GNSSCBMS103

Basi versatili modello – Versatile base supports model:
GNSSC-BUMP73 con adattatore with adapter 171-3903-0003

Basi mobili modello – Mobile bases model:
GNSSC-BITE130

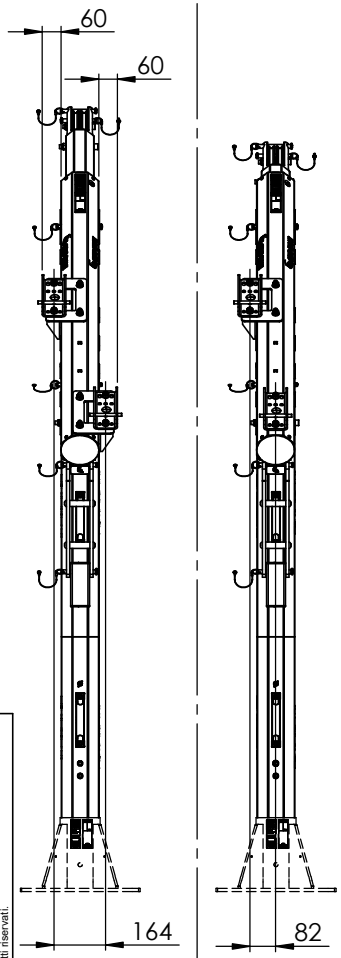

Estensione minima braccio con SC12P-575

Minimum arm extension with SC12P-575

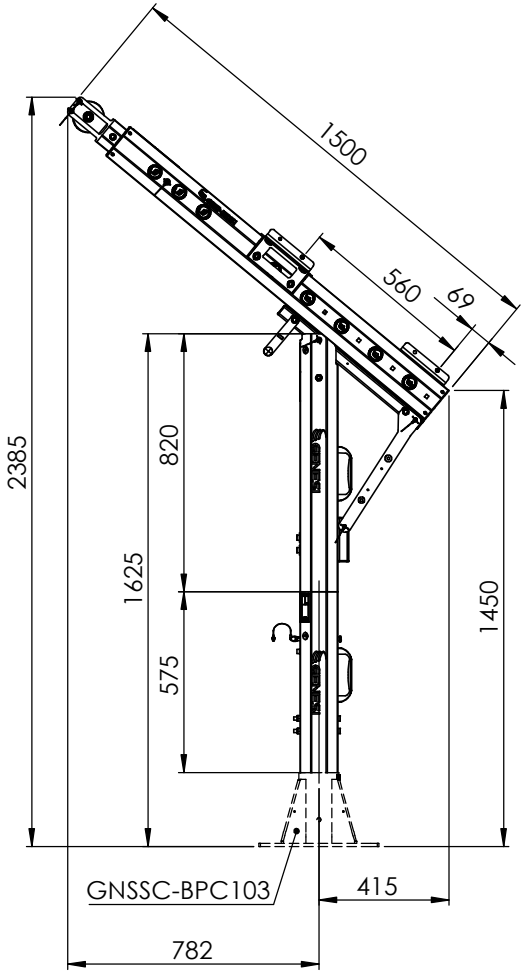

Estensione media braccio con SC12P-575

Medium arm extension with SC12P-575

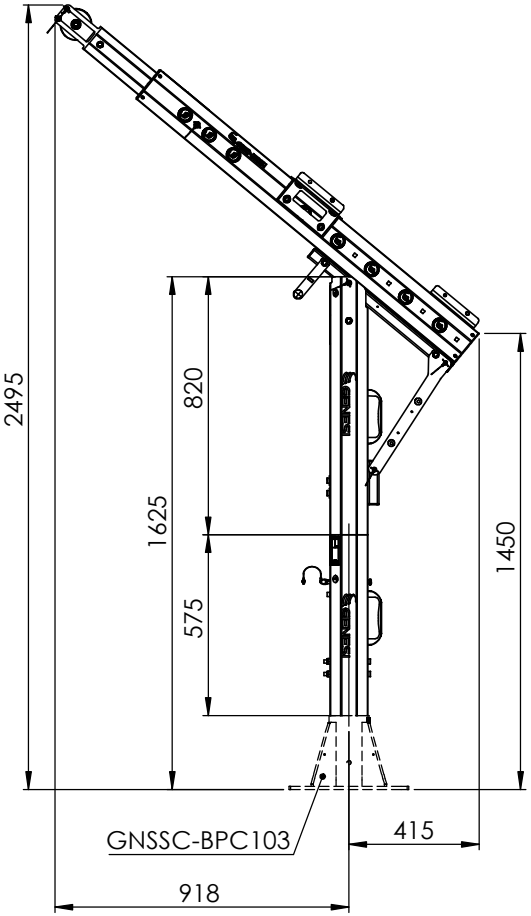

Estensione massima braccio con SC12P-575

Maximum arm extension with SC12P-575

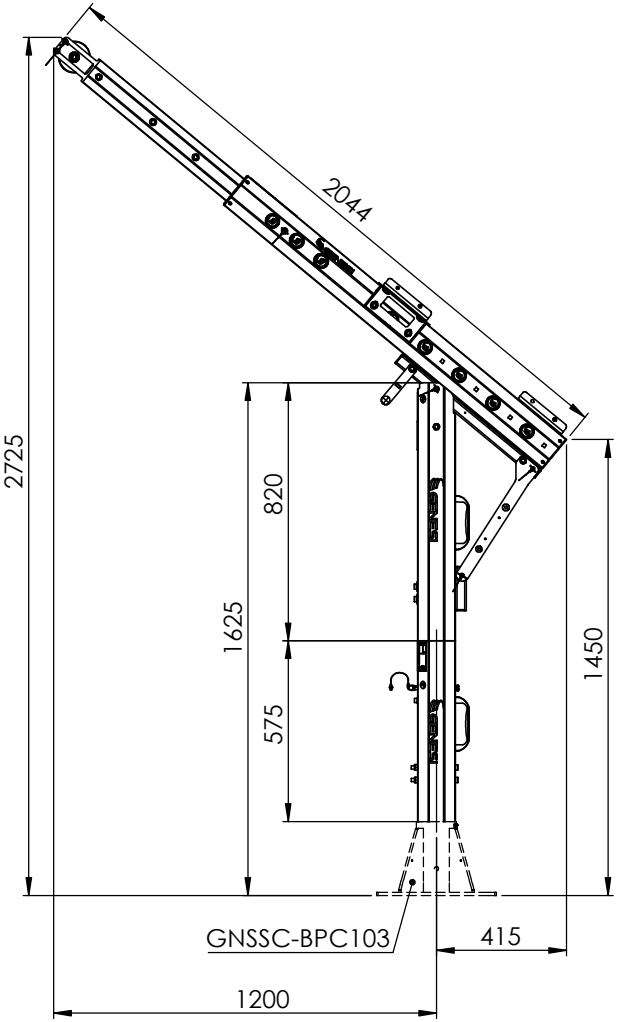

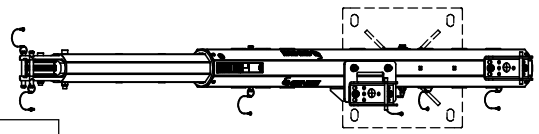

INFORMAZIONI PROPRIETARIE E SEGRETE
Le informazioni contenute in questo documento devono essere mantenute strettamente riservate Qualsiasi uso, riproduzione, distribuzione o divulgazione a terzi non autorizzati è severamente vietato. GENESI si riserva tutti i diritti relativi ai Diritti di Proprietà Intellettuale.
© Copyright. GENESI. Tutti i diritti riservati.

GENESI

Massa	kg	**Informazioni aggiuntive**	**Revisione** 03
Superficie	mm²	**Trattamento superficiale**	**Foglio** 3 / 3
Materiale		**Cod. disegno** 118-3002-0002	**Modello** GENESI SC12NW

Titolo
Sistema braccio e palo /
Arm and mast system

COMPATIBILITA'
Basi modello – Support Bases model:
GNSSC-BPD103, GNSSC-BMA103, GNSSC-BPC103, GNSSCBMS103

Basi versatili modello – Versatile base supports model:
GNSSC-BUMP73 con adattatore with adapter 171-3903-0003

Basi mobili modello – Mobile bases model:
GNSSC-BITE130