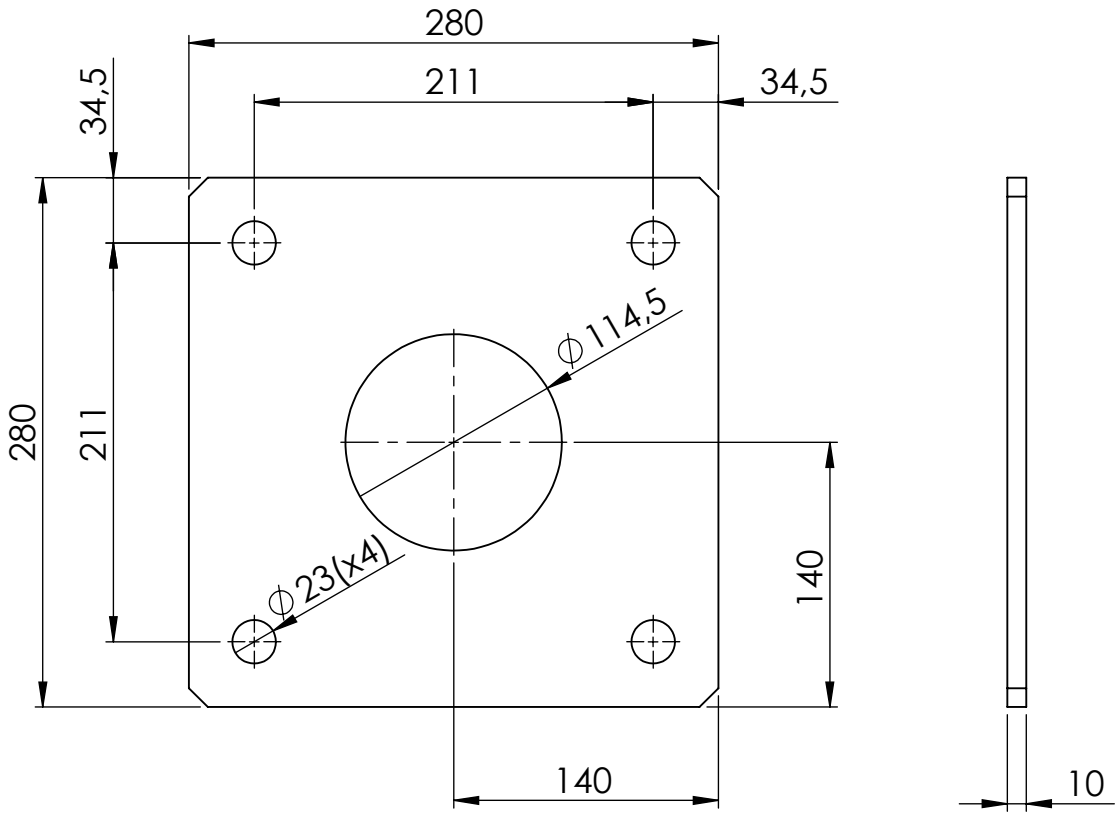


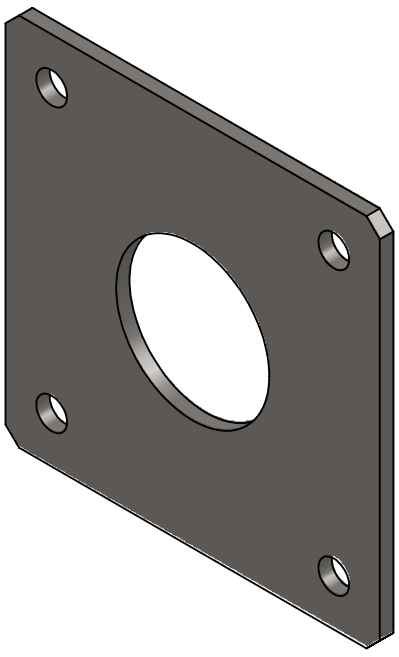

INFORMAZIONI PROPRIETARIE E SEGRETE
Le informazioni contenute in questo documento devono essere mantenute strettamente riservate.Qualsiasi uso, riproduzione, distribuzione o divulgazione a terzi non autorizzati è severamente vietato. GENESI si riserva tutti i diritti relativi ai Diritti di Proprietà Intellettuale.
© Copyright GENESI. Tutti i diritti riservati.

GENESI

**Titolo**
Contropiastra per BUMP73 /
Counterplate for BUMP73

| | | | | | |
|---|---|---|---|---|---|
| **Massa** | 5.30 | kg | **Informazioni aggiuntive** | | **Revisione** 01 |
| **Superficie** | 149935.74 | mm² | **Trattamento superficiale** | | **Foglio** 1 / 1 |
| **Materiale** | AISI 304 | | **Cod. disegno** | **171-3904-0007** | **Modello** |