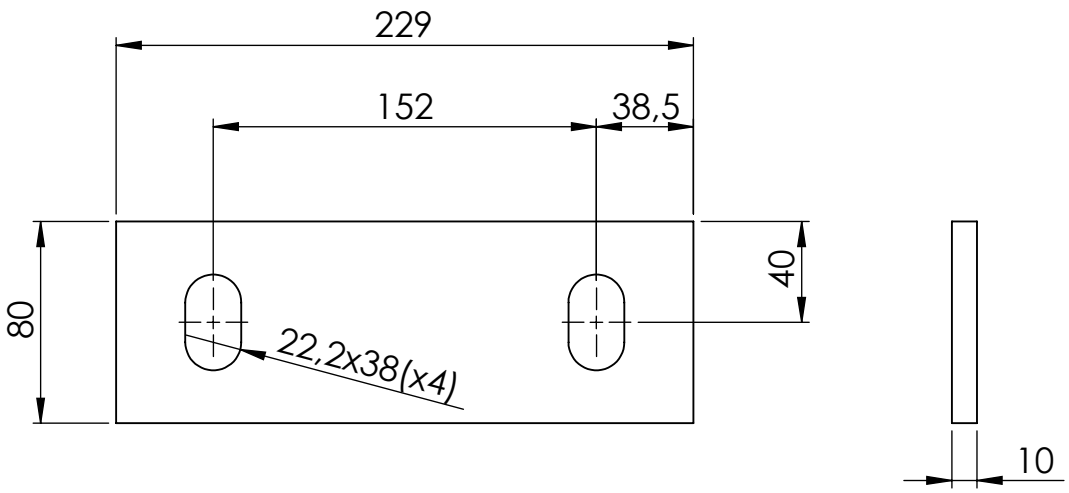

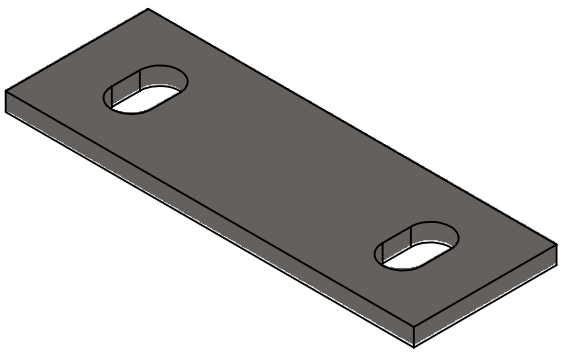

INFORMAZIONI PROPRIETARIE E SEGRETE
Le informazioni contenute in questo documento devono essere mantenute strettamente riservate.Qualsiasi uso, riproduzione, distribuzione o divulgazione a terzi non autorizzati è severamente vietato. GENESI si riserva tutti i diritti relativi ai Diritti di Proprietà Intellettuale.
© Copyright GENESI. Tutti i diritti riservati.

GENESI

Titolo
Contropiastra per base GNSSC-BMA077 - 2 fissaggi / Counterplate for base GNSSC-BMA077 - 2 fixings

Massa	1.35	kg	**Informazioni aggiuntive**		**Revisione** 01
Superficie	41895.52	mm²	**Trattamento superficiale**		**Foglio** 1 / 1
Materiale	AISI 304		**Cod. disegno**	**171-3904-0006**	**Modello**