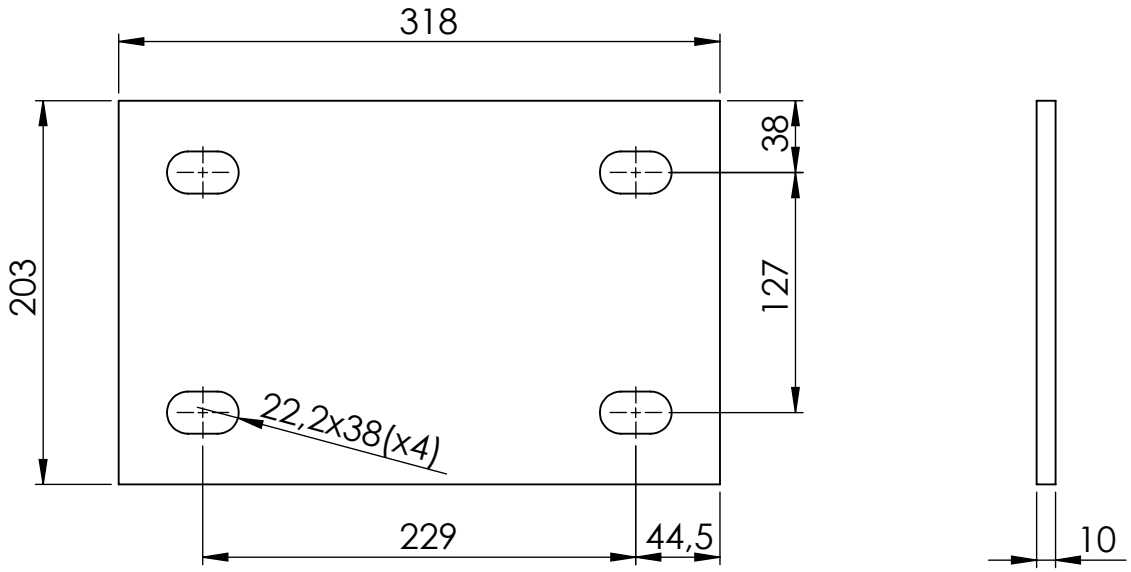

INFORMAZIONI PROPRIETARIE E SEGRETE
Le informazioni contenute in questo documento devono essere mantenute strettamente riservate.Qualsiasi uso, riproduzione, distribuzione o divulgazione a terzi non autorizzati è severamente vietato. GENESI si riserva tutti i diritti relativi ai Diritti di Proprietà Intellettuale.
© Copyright GENESI. Tutti i diritti riservati.

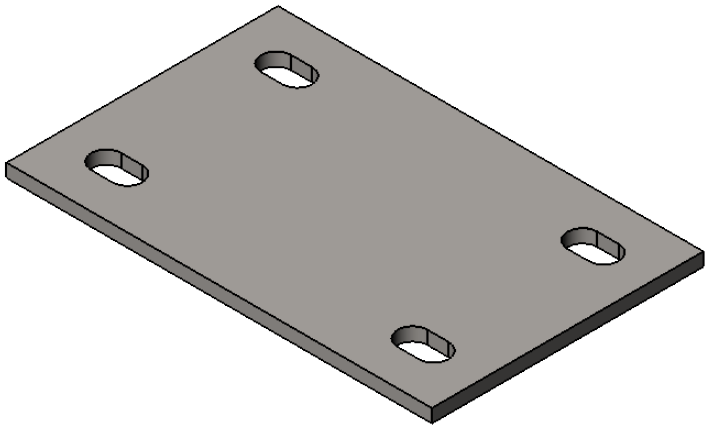

GENESI

Titolo
Contropiastra per base GNSSC-BPC077 /
Counterplate for base GNSSC-BPC077

Massa	4.93	kg	**Informazioni aggiuntive**	**Revisione**	02
Superficie	137679.05	mm²	**Trattamento superficiale**	**Foglio**	1 / 1
Materiale	AISI 304		**Cod. disegno** **171-3904-0002**	**Modello**	**GNSSC-P-BPC077**