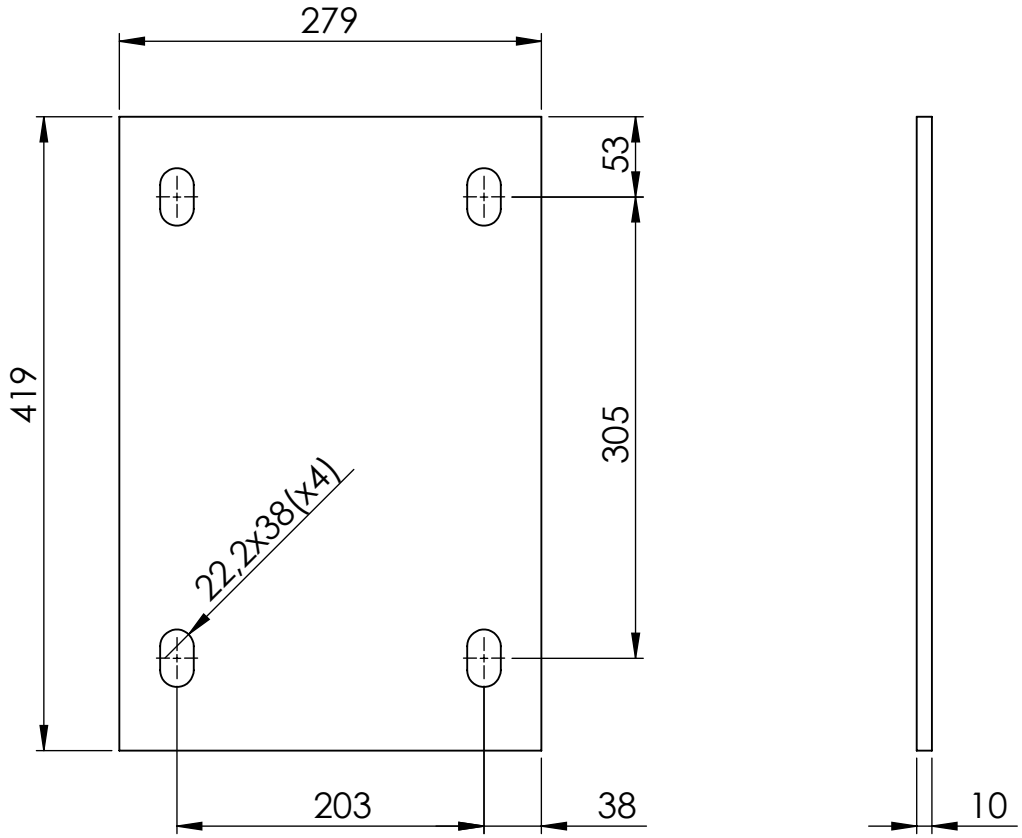

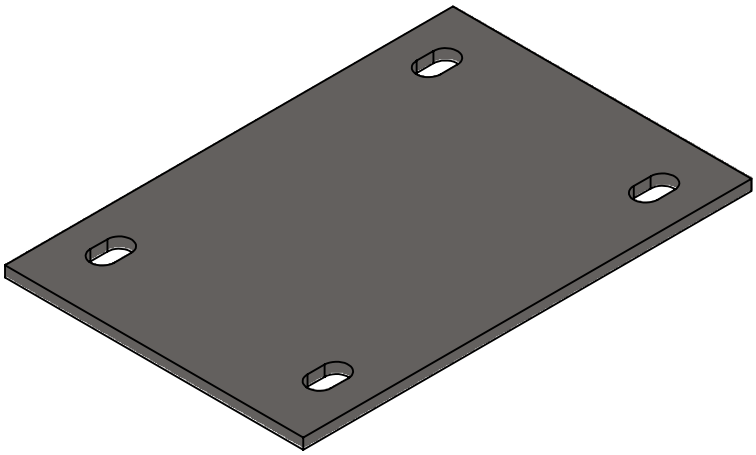

INFORMAZIONI PROPRIETARIE E SEGRETE
Le informazioni contenute in questo documento devono essere mantenute strettamente riservate.Qualsiasi uso, riproduzione, distribuzione o divulgazione a terzi non autorizzati è severamente vietato. GENESI si riserva tutti i diritti relativi ai Diritti di Proprietà Intellettuale.
© Copyright GENESI. Tutti i diritti riservati.

GENESI

Titolo
Contropiastra per base GNSSC-BMA103 /
Counterplate for base GNSSC-BMA103

Massa	9.12	kg	**Informazioni aggiuntive**	**Revisione**	01
Superficie	245913.05	mm²	**Trattamento superficiale**	**Foglio**	1 / 1
Materiale	AISI 304		**Cod. disegno** 171-3904-0001	**Modello**	GNSSC-P-BMA103