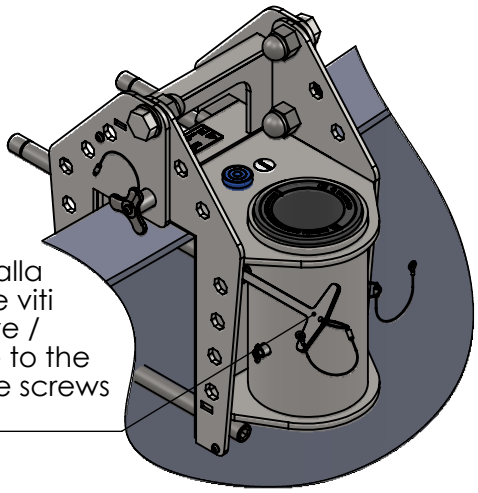

Per fissare la base alla struttura,regolare le viti utilizzando la chiave /
To secure the base to the structure, adjust the screws using the wrench

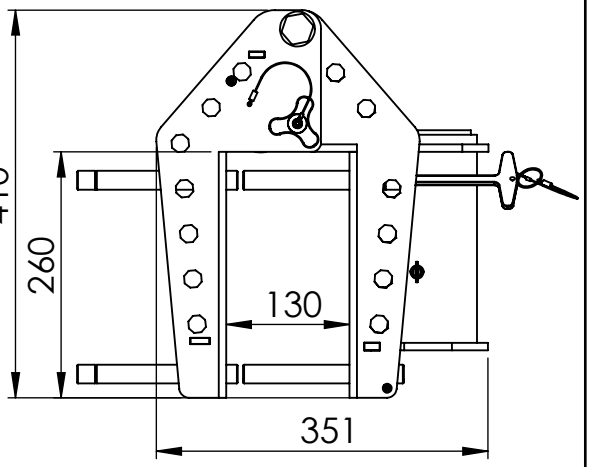

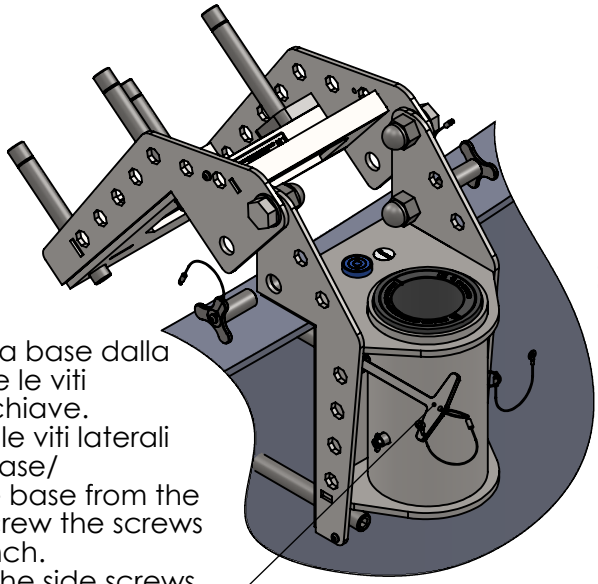

Per smontare la base dalla struttura,svitare le viti utilizzando la chiave.
Svitare anche le viti laterali per aprire la base/
To remove the base from the structure, unscrew the screws using the wrench.
Also unscrew the side screws to open the base

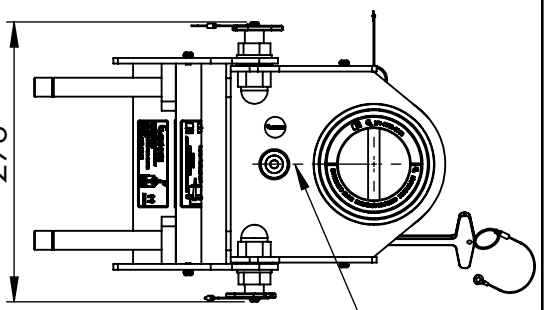

Se questo indicatore è in linea con la livella , facilita l'inseririmento del perno con levetta/
If this indicator is in line with the level,it facilitates the insertion of the pin with lever

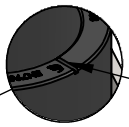

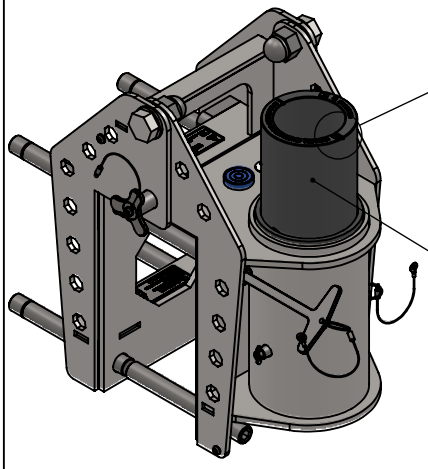

cod. 171-3903-0008
(venduta separatamente/ sold separately)
Riduttore in PVC mobile per SC3 SC6 SC6NW SC6F
Movable PVC reducer for SC3 SC6 SC6NW SC6F

Cuffia in PVC fissa per SC12 SC12NW SC12S
Fiexd PVC cap for SC12 SC12NW SC12S

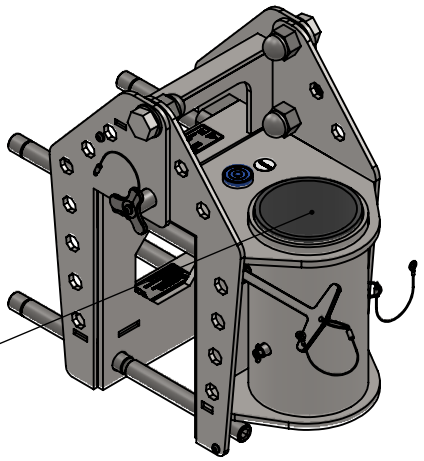

Numero massimo degli operatori connessi : 2 operatori
Maximum number of connected operators: 2 operators

INFORMAZIONI PROPRIETARIE E SEGRETE
Le informazioni contenute in questo documento devono essere mantenute strettamente riservate.Qualsiasi uso, riproduzione, distribuzione o divulgazione a terzi non autorizzati è severamente vietato. GENESI si riserva tutti i diritti relativi ai Diritti di Proprietà Intellettuale.
© Copyright GENESI. Tutti i diritti riservati.

GENESI

Titolo
Base a morsa per strutture metalliche /
Clamp base for metallic structures

Massa 26.75 kg	**Informazioni aggiuntive**		**Revisione** 01
Superficie 1371868.58 mm²	**Trattamento superficiale** Pallinato / Shot-peened		**Foglio** 1 / 1
Materiale AISI 304	**Cod. disegno** **123-3015-0001**	**Modello** **GNSSC-BITE130**	