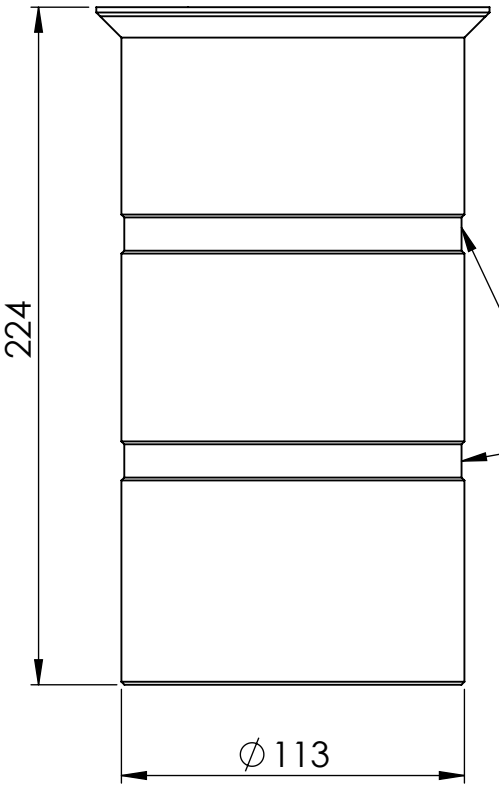

scarico per evitare la fuori uscita del riduttore dalla base BUMP73,
tramite la vite M8 presente sulla stessa /
Drain to prevent the reducer from slipping out of the BUMP73 base,
using the M8 screw on the base itself

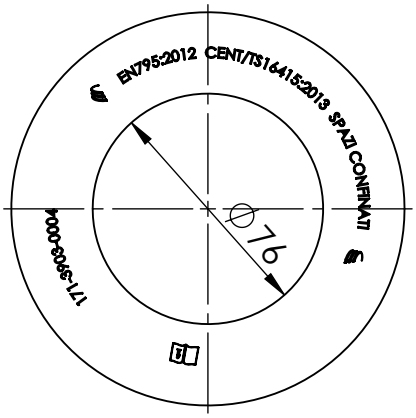

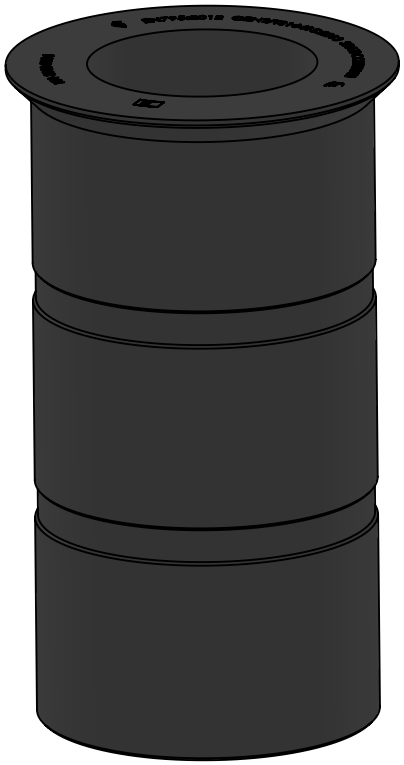

Foglio / Sheet	1 / 1		
Revisione / Revision	01		
Codice / Code	**171-3903-0004**	Titolo / Title	Riduttore ø77 in PVC per base universale BUMP73 / ø77 PVC reducer for universal base BUMP73
Materiale / Material	PVC grigio	Modello / Model	Conformità / Conformity
Massa / Weight	1.63 kg	Trattamento superficiale / Surface treatment	
		Informazioni aggiuntive / Additional information	

PROPRIETARY AND SECRET INFORMATION © Copyright GENESI.
The information contained in this document must be kept strictly confidential. Any unauthorized use, reproduction, distribution, or disclosure to third parties is strictly prohibited. GENESI reserves all rights related to Intellectual Property Rights.

INFORMAZIONI PROPRIETARIE E SEGRETE © Copyright GENESI.
Le informazioni contenute in questo documento devono essere mantenute strettamente riservate.Qualsiasi uso, riproduzione, distribuzione o divulgazione a terzi non autorizzati è severamente vietato. GENESI si riserva tutti i diritti relativi ai Diritti di Proprietà Intellettuale.