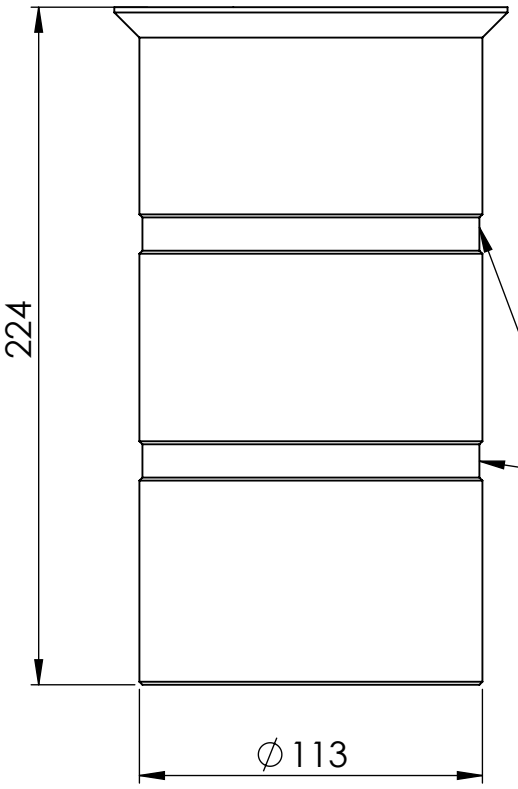

scarico per evitare la fuori uscita
del riduttore dalla base BUMP73,
tramite la vite M8 presente sulla stessa /
Drain to prevent the reducer from
slipping out of the BUMP73 base,
using the M8 screw on the base itself.

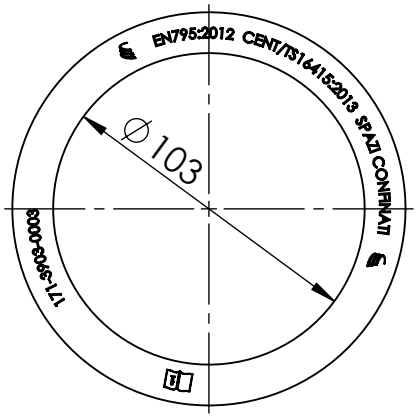

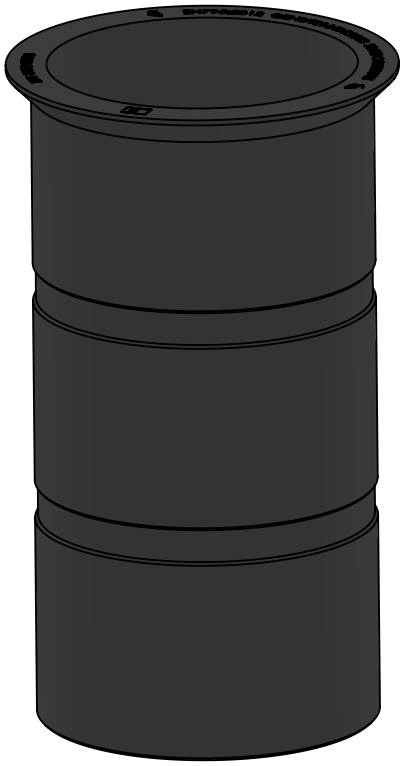

GENESI	Titolo / Title: Riduttore ø103 in PVC per base universale BUMP73 / PVC reducer ø103 for universal base BUMP73		
Codice / Code: **171-3903-0003**	Modello / Model	Conformità / Conformity	
Materiale / Material: PVC grigio	Trattamento superficiale / Surface treatment		
Massa / Weight: 0.53 kg	Informazioni aggiuntive / Additional information		

Foglio / Sheet: 1 / 1

Revisione / Revision: 01

PROPRIETARY AND SECRET INFORMATION © Copyright GENESI.
The information contained in this document must be kept strictly confidential. Any unauthorized use, reproduction, distribution, or disclosure to third parties is strictly prohibited. GENESI reserves all rights related to Intellectual Property Rights.

INFORMAZIONI PROPRIETARIE E SEGRETE © Copyright GENESI.
Le informazioni contenute in questo documento devono essere mantenute strettamente riservate.Qualsiasi uso, riproduzione, distribuzione o divulgazione a terzi non autorizzati è severamente vietato. GENESI si riserva tutti i diritti relativi ai Diritti di Proprietà Intellettuale.