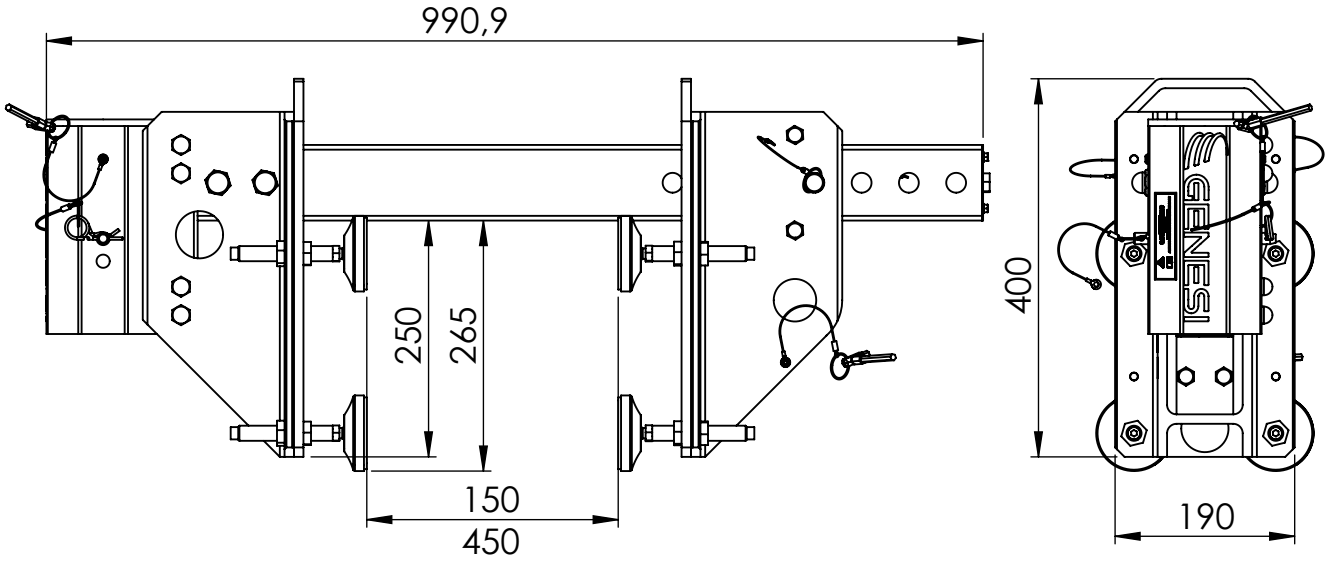

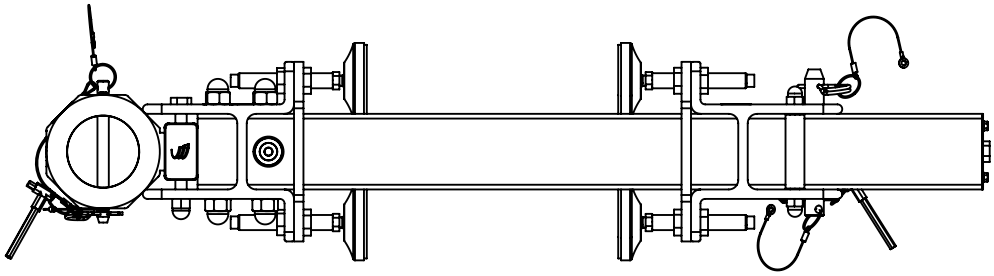

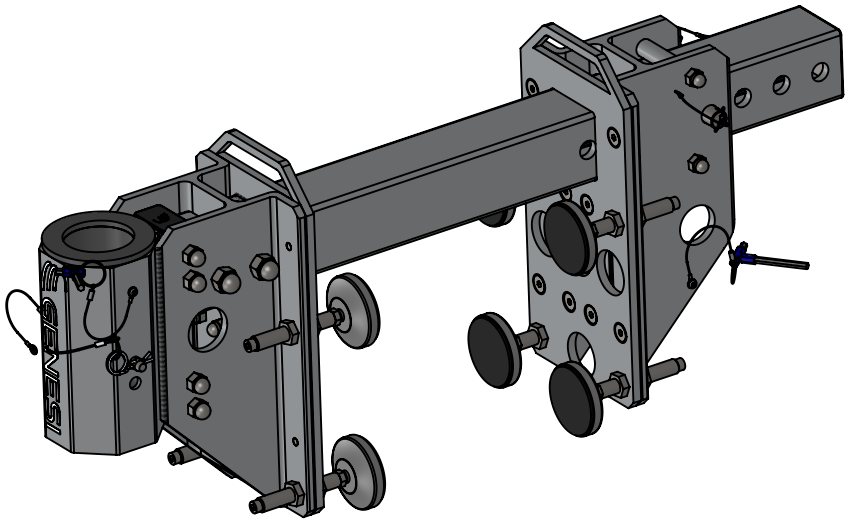

RICAMBI DISPONIBILI / AVAILABLE SPARE PARTS
Consultare la pagina seguente per codici e componenti.
Please refer to the following page for part numbers and components.

Per l'uso , montaggio e manutenzione leggere le istruzioni di montaggio /
For use, assembly and maintenance, read the assembly instructions

GENESI	Titolo / Title: Base a morsa regolabile da 150 a 450mm per strutture in conglomerato cementizio / Adjustable clamp base from 150 to 450mm for concrete structures		
Codice / Code: **123-3015-0004**	Modello / Model: **GNSSC-CLAMP1545**	Conformità / Conformity: EN795:2012 TYPE B CE; CEN/TS 16415:2013 TYPE B	
Materiale / Material: Alluminio/Aluminium	Trattamento superficiale / Surface treatment: Sabbiatura / sandblasting		
Massa / Weight: 28,7 kg MAX 2	Informazioni aggiuntive / Additional information		

Foglio / Sheet: 1 / 2
Revisione / Revision: 01

PROPRIETARY AND SECRET INFORMATION © Copyright GENESI.
The information contained in this document must be kept strictly confidential. Any unauthorized use, reproduction, distribution, or disclosure to third parties is strictly prohibited. GENESI reserves all rights related to Intellectual Property Rights.

INFORMAZIONI PROPRIETARIE E SEGRETE © Copyright GENESI.
Le informazioni contenute in questo documento devono essere mantenute strettamente riservate.Qualsiasi uso, riproduzione, distribuzione o divulgazione a terzi non autorizzati è severamente vietato. GENESI si riserva tutti i diritti relativi ai Diritti di Proprietà Intellettuale.

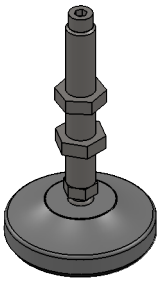	661-1044-0008	PIEDE CROMATO Ø=80 STELO M16X100 CON GOMMA ANTISCIVOLO/ CHROMED FOOT Ø=80 STEM M16X100 WITH RUBBER PAD
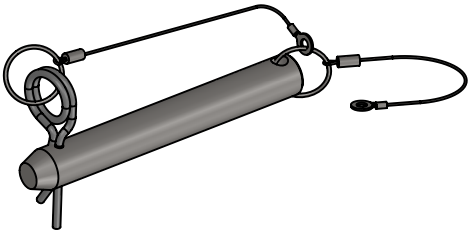	118-3000-0008	KIT PERNO ø20X155MM CON COPIGLIA E CAVI / KIT PIN ø20X155MM WITH COTTER PIN AND CABLES
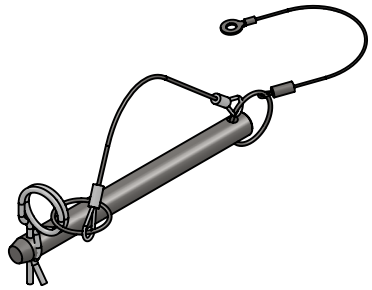	118-3000-0002	KIT PERNO GRU L=150MM CON COPIGLIA E CAVI / KIT DAVIT PIN L=150MM WITH COTTER PIN AND CABLES
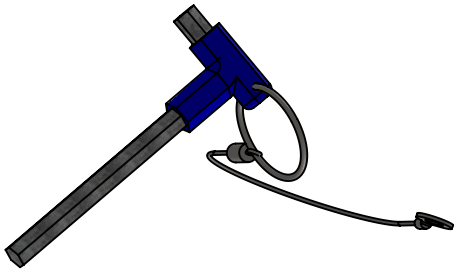	118-3000-0010	KIT TOOL / TOOL KIT

Revisione
Revision
01

PROPRIETARY AND SECRET INFORMATION © Copyright GENESI.
The information contained in this document must be kept strictly confidential. Any unauthorized use, reproduction, distribution, or disclosure to third parties is strictly prohibited. GENESI reserves all rights related to Intellectual Property Rights.

INFORMAZIONI PROPRIETARIE E SEGRETE © Copyright GENESI.
Le informazioni contenute in questo documento devono essere mantenute strettamente riservate.Qualsiasi uso, riproduzione, distribuzione o divulgazione a terzi non autorizzati è severamente vietato. GENESI si riserva tutti i diritti relativi ai Diritti di Proprietà Intellettuale.

GENESI

Codice
Code
123-3015-0004

Modello
Model
GNSSC-CLAMP1545

Scheda ricambi
Spare parts sheet