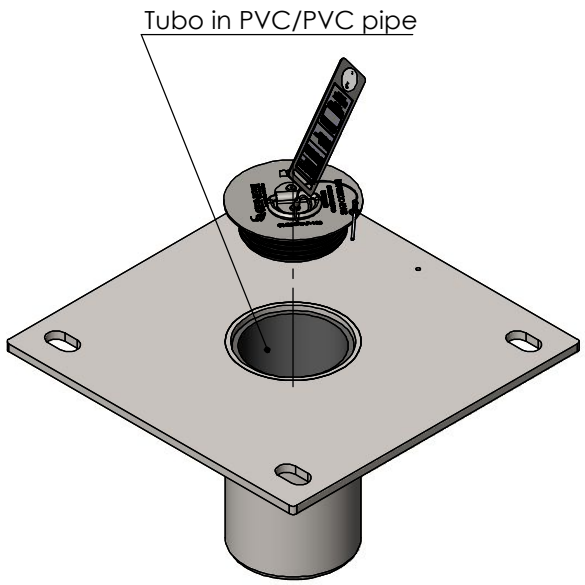

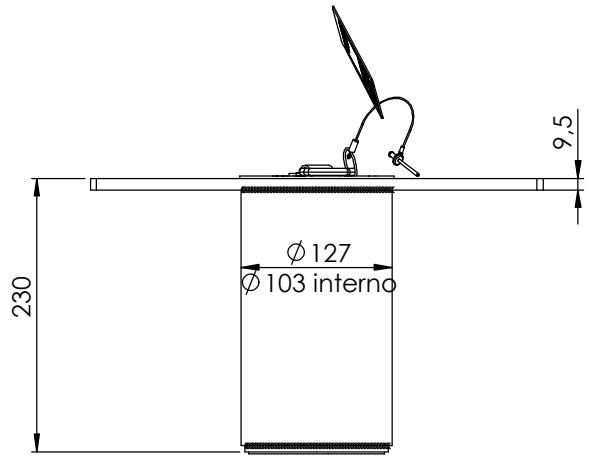

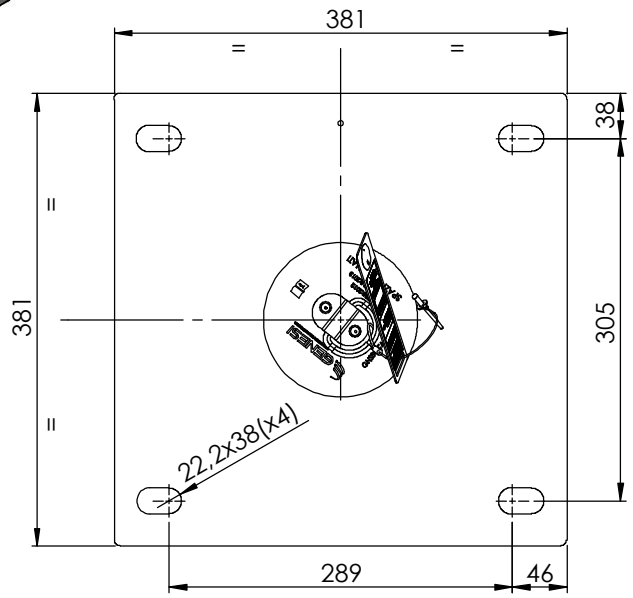

Requisiti d'installazione / Installation Requirements	Specifiche tecniche consigliate / Recommended technical specifications
Spessore minimo calcestruzzo per fissaggio diretto / Minimum concrete thickness for direct fixing	203mm
Spessore minimo calcestruzzo se contropiastrato / Minimum thickness concrete if counterplated	152mm
Forza minima di estrazione / Minimum extraction force	10 kN
Fissaggio / Fixing	qnt. 4 - M16 / M20
Gru Compatibile / Compatible device	Genesi SC12

NOTE :
- Utilizzare solo con sistemi Genesi SC
- La valutazione dell'idoneità della struttura ricevente e dei fissaggi deve essere effettuata mediante prove in sito o valutazione tecnica di un'ingegnere
- Le distanze dai bordi sono in funzione della struttura ricevente e dalle caratteristiche tecniche riportate sulla scheda tecnica dell'ancorante

NOTE :
- Use only with Genesi SC systems
- Evaluation of the suitability of the receiving structure and fixings it must be assessed by on-site tests or technical evaluation of an engineer
- The distances from the edges depend on the receiving structure and the technical characteristics indicated on the technical data sheet of the anchor

Angoli di utilizzo consentito / Angles of use allowed

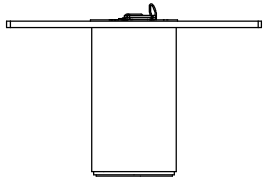

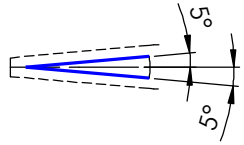

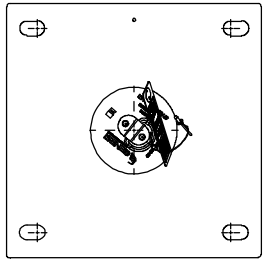

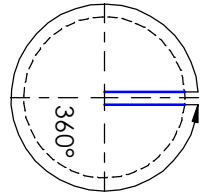

INFORMAZIONI PROPRIETARIE E SEGRETE
Le informazioni contenute in questo documento devono essere mantenute strettamente riservate Qualsiasi uso, riproduzione, distribuzione o divulgazione a terzi non autorizzati è severamente vietato. GENESI si riserva tutti i diritti relativi ai Diritti di Proprietà Intellettuale.
© Copyright GENESI. Tutti i diritti riservati.

GENESI

Massa	14.36	kg
Superficie	751743.60	mm²
Materiale	S275JR	

Titolo: Base immersione galvanizzata per SC12 / Immersion base galvanized for SC12

Informazioni aggiuntive: Adatta per strutture esistenti e spessore non idoneo / Suitable for existing structures and unsuitable thickness

Trattamento superficiale: Galvanizzata / galvanized

Cod. disegno: **121-3013-8104**

Modello: **GNSSC-BCF103-G**

Revisione: 01

Foglio: 1 / 2

Le basi Genesi SC ad immersione devono essere ispezionate dall'utilizzatore finale prima di ciascun utilizzo e da una persona competente diversa dall'utilizzatore finale almeno una volta l'anno.
Le procedure d'ispezione sono descritte nella scheda e check list riportati alla tabella seguente.
I risultati delle Ispezioni periodiche devono essere opportunamente annotati nella Scheda di Controllo.

OPERAZIONE	PERIODICITA'	SOGGETTO CHE PUO' ESEGUIRE IL CONTROLLO
Controllo preutilizzo	Prima di ogni utilizzo	Utilizzatore Finale ((o Persona Competente (1) o ispettore))
Ispezione periodica	Almeno ogni 12 mesi	Persona Competente (1) o manutentore di centro autorizzato
Riparazione	Quando il dispositivo ha subito una caduta o quando ritenuto necessario in seguito ad ispezione periodica	Manutentore di centro autorizzato (2)

1 EN 365: persona competente dell'ispezione periodica - Persona a conoscenza dei requisiti correnti di ispezione periodica, delle raccomandazioni e delle istruzioni emesse dal fabbricante applicabili al componente, al sottosistema o al sistema pertinente.
Nota 1: Questa persona dovrebbe essere in grado di identificare e valutare l'entità dei difetti, dovrebbe avviare l'azione correttiva da intraprendere e dovrebbe avere le capacità e le risorse necessarie per fare tutto ciò.
2 Manutentore di centro autorizzato - Persona formata opportunamente da Genesi per la riparazione dei Sistemi Genesi SC e impiegata in un Centro Autorizzato.Solo Genesi o i centri autorizzati da Genesi e i manutentori che hanno eseguito un corso specifico sono autorizzati alla Riparazione dei Sistemi Genesi SC. Le istruzioni per la manutenzione di riparazione vengono fornite specificatamente durante questi corsi.

La base deve essere sottoposta alle seguenti operazioni di manutenzione:
PULIZIA: verificare che non ci siano depositi di sporco all'interno della base; se necessario rimuovere la sporcizia e pulire le superfici in PVC con un panno umido morbido e un detergente neutro (solo se strettamente necessario).Se presente acqua all'interno della base, rimuoverla prima o dopo l'utilizzo per evitare che il gelo ne determini un conseguente aumento di volume e conseguentemente un'azione sulla superficie laterale della base per via dell'aumento di volume.

Prima di mettere in uso l'apparecchiatura registrare tutte le informazioni identificative contenute nelle etichette adesive degli articoli installati nel registro di ispezione e manutenzione a fianco:

INFORMAZIONI PROPRIETARIE E SEGRETE
Le informazioni contenute in questo documento devono essere mantenute strettamente riservate.Qualsiasi uso, riproduzione, distribuzione o divulgazione a terzi non autorizzati è severamente vietato. GENESI si riserva tutti i diritti relativi ai Diritti di Proprietà Intellettuale.
© Copyright GENESI. Tutti i diritti riservati.

GENESI	Titolo: Base immersione galvanizzata per SC12 / Immersion base galvanized for SC12		
Massa 14.36 kg	Informazioni aggiuntive: Adatta per strutture esistenti e spessore non idoneo / Suitable for existing structures and unsuitable thickness		Revisione 01
Superficie 751743.60 mm²	Trattamento superficiale: Galvanizzata / galvanized		Foglio 2 / 2
Materiale	Cod. disegno: 121-3013-8104	Modello: GNSSC-BCF103-G	

SCHEDA DI CONTROLLO

Data di Produzione	
Data di Acquisto	
Data di Primo utilizzo	

Check list controlli ispezione periodica

Componente	*Ispezione*	*Note*
Base	Assenza di incrinature,ammaccature o deformazioni	
	Assenza di corrosione	
	Integrità dell'adattatore in PVC	
	Buona rotazione del dispositivo inserito	
Etichette	Presenza e leggibilità delle etichette	
Struttura ricevente	Integrità della struttura e assenza di fessure/lesioni che possano pregiudicare la tenuta del sistema	

Storia delle ispezioni periodiche

Data Ispezione	*Risultato Ispezione*	*Difformità riscontrata*	*Azione correttiva*	*Nome e firma persona competente*	*Data prossima ispezione*
	☐ ok ☐ fuori servizio				
	☐ ok ☐ fuori servizio				
	☐ ok ☐ fuori servizio				
	☐ ok ☐ fuori servizio				
	☐ ok ☐ fuori servizio				
	☐ ok ☐ fuori servizio				
	☐ **ok** ☐ fuori servizio				
	☐ **ok** ☐ fuori servizio				
	☐ **ok** ☐ fuori servizio				
	☐ **ok** ☐ fuori servizio				
	☐ **ok** ☐ fuori servizio				
	☐ **ok** ☐ fuori servizio				
	☐ **ok** ☐ fuori servizio				
	☐ **ok** ☐ fuori servizio				

ATTENZIONE: sulla base DEVE essere presente l'etichetta compilata con la data dell'ultima ispezione se è passato più di un anno dalla data di messa in esercizio.