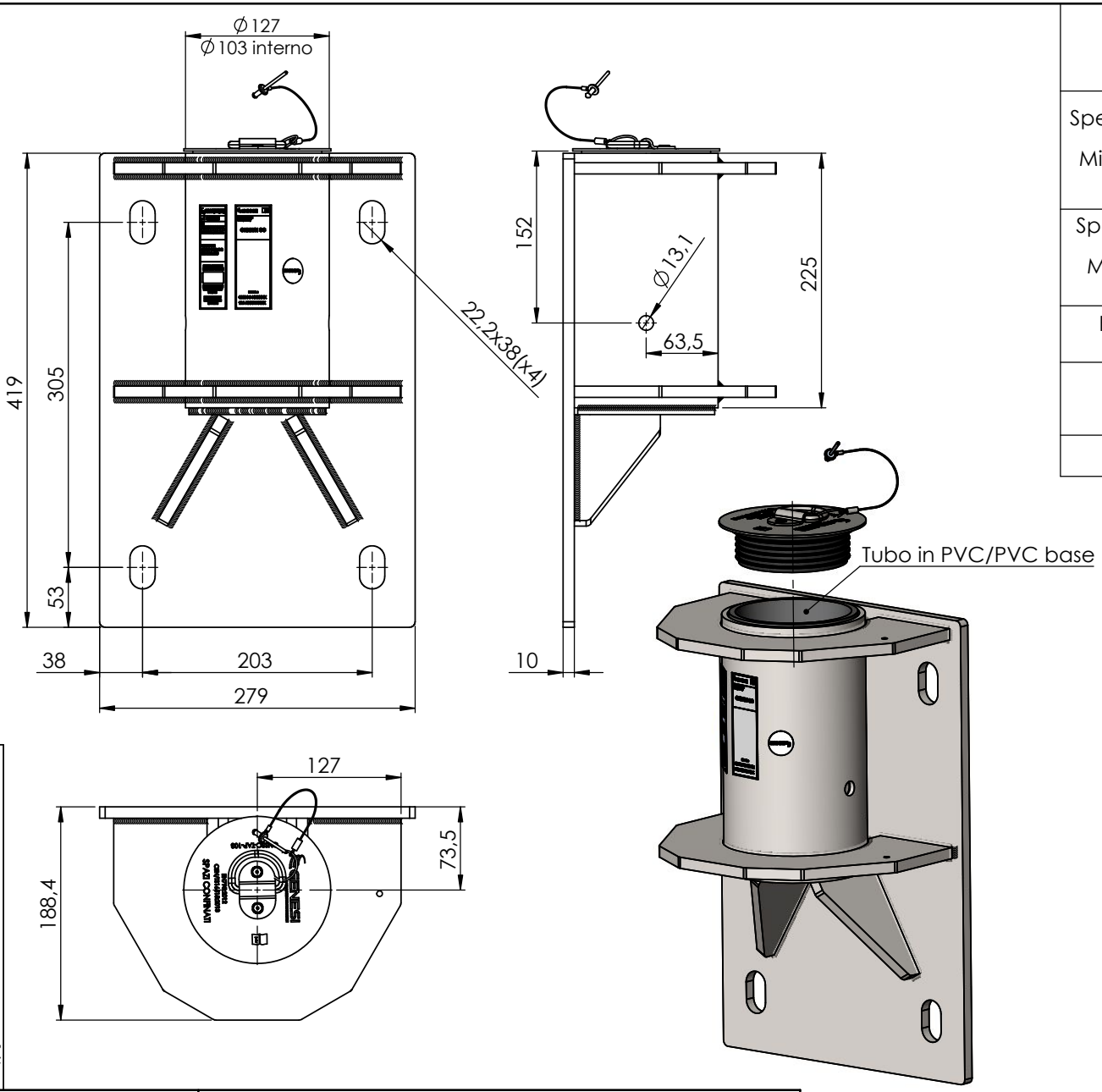

Requisiti d'installazione / Installation Requirements	Specifiche tecniche consigliate / Recommended technical specifications
Spessore minimo calcestruzzo per fissaggio diretto / Minimum concrete thickness for direct fixing	203mm
Spessore minimo calcestruzzo se contropiastrato / Minimum thickness concrete if counterplated	178mm
Forza minima di estrazione / Minimum extraction force	24 kN
Fissaggio / Fixing	qnt. 4 - M16 / M20
Gru Compatibile / compatible device	Genesi SC12

NOTE :
- Utilizzare solo con sistemi Genesi SC
- La valutazione dell'idoneità della struttura ricevente e dei fissaggi deve essere effettuata mediante prove in sito o valutazione tecnica di un'ingegnere
- Le distanze dai bordi sono in funzione della struttura ricevente e dalle caratteristiche tecniche riportate sulla scheda tecnica dell'ancorante

NOTE :
- Use only with Genesi SC systems
- Evaluation of the suitability of the receiving structure and fixings it must be assessed by on-site tests or technical evaluation of an engineer
- The distances from the edges depend on the receiving structure and the technical characteristics indicated on the technical data sheet of the anchor

Angoli di utilizzo consentito / Angles of use allowed

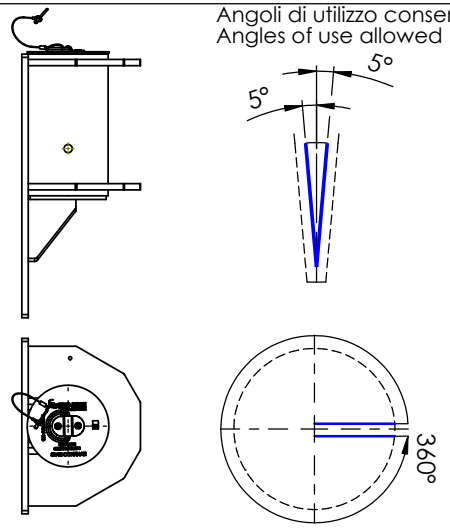

INFORMAZIONI PROPRIETARIE E SEGRETE
Le informazioni contenute in questo documento devono essere mantenute strettamente riservate Qualsiasi uso, riproduzione, distribuzione o divulgazione a terzi non autorizzati è severamente vietato. GENESI si riserva tutti i diritti relativi ai Diritti di Proprietà Intellettuale.
© Copyright. GENESI. Tutti i diritti riservati.

GENESI

Titolo	Base muro galvanizzata per SC12 / Wall base galvanizzata for SC12		
Massa	18.41 kg	Informazioni aggiuntive	Revisione 01
Superficie	852158.19 mm²	Trattamento superficiale: Galvanizzata / galvanized	Foglio 1 / 1
Materiale	S275JR	Cod. disegno: **121-3012-8103**	Modello: **GNSSC-BMA103-G**