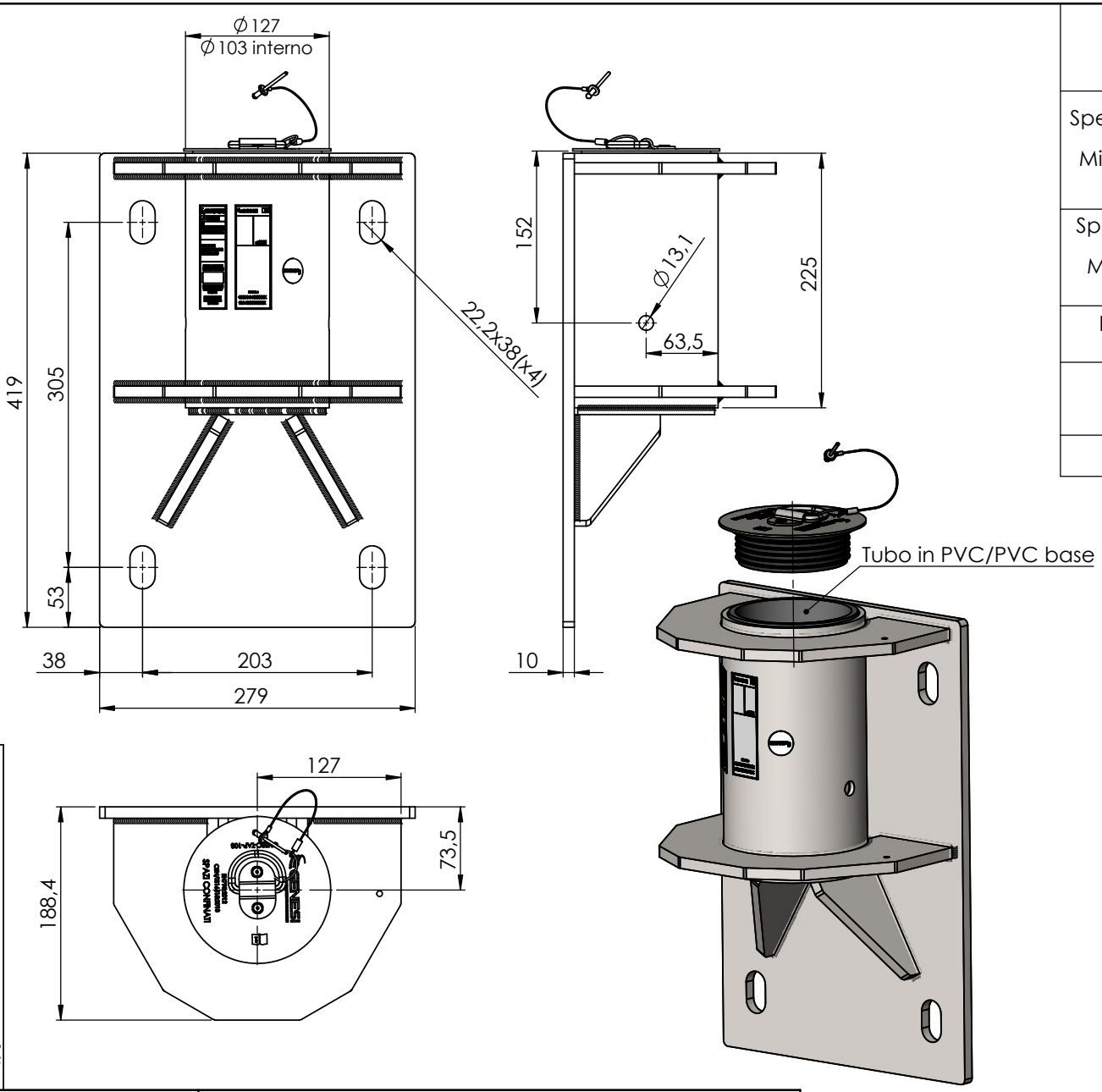

Requisiti d'installazione / Installation Requirements	Specifiche tecniche consigliate / Recommended technical specifications
Spessore minimo calcestruzzo per fissaggio diretto / Minimum concrete thickness for direct fixing	203mm
Spessore minimo calcestruzzo se contropiastrato / Minimum thickness concrete if counterplated	178mm
Forza minima di estrazione / Minimum extraction force	24 kN
Fissaggio / Fixing	qnt. 4 - M16 / M20
Gru Compatibile / compatible device	Genesi SC12

NOTE :
- Utilizzare solo con sistemi Genesi SC
- La valutazione dell'idoneità della struttura ricevente e dei fissaggi deve essere effettuata mediante prove in sito o valutazione tecnica di un'ingegnere
- Le distanze dai bordi sono in funzione della struttura ricevente e dalle caratteristiche tecniche riportate sulla scheda tecnica dell'ancorante

NOTE :
- Use only with Genesi SC systems
- Evaluation of the suitability of the receiving structure and fixings it must be assessed by on-site tests or technical evaluation of an engineer
- The distances from the edges depend on the receiving structure and the technical characteristics indicated on the technical data sheet of the anchor

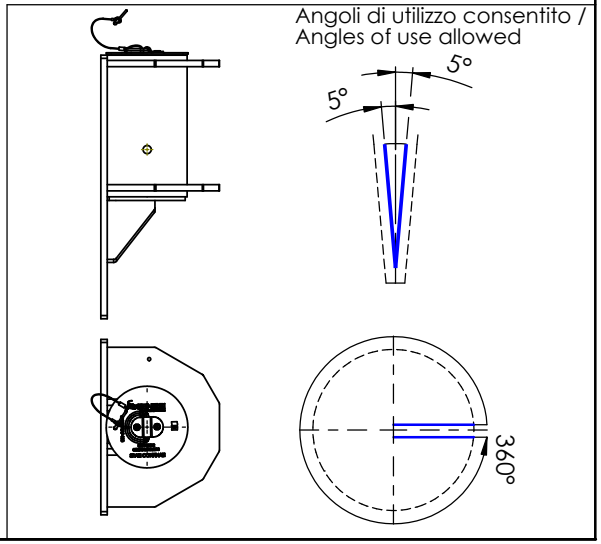

INFORMAZIONI PROPRIETARIE E SEGRETE
Le informazioni contenute in questo documento devono essere mantenute strettamente riservate Qualsiasi uso, riproduzione, distribuzione o divulgazione a terzi non autorizzati è severamente vietato. GENESI si riserva tutti i diritti relativi ai Diritti di Proprietà Intellettuale.
© Copyright. GENESI. Tutti i diritti riservati.

GENESI

Massa	18.41	kg	
Superficie	852226.07	mm²	
Materiale	S235JR		

Titolo: Base muro cataforizzata per SC12 / Wall base cataphorized for SC12

Informazioni aggiuntive

Revisione: 01

Trattamento superficiale: Cataforizzata e verniciata RAL 7038 / Cataphorized and painted RAL 7038

Foglio: 1 / 1

Cod. disegno: **121-3012-6103**

Modello: **GNSSC-BMA103-C**