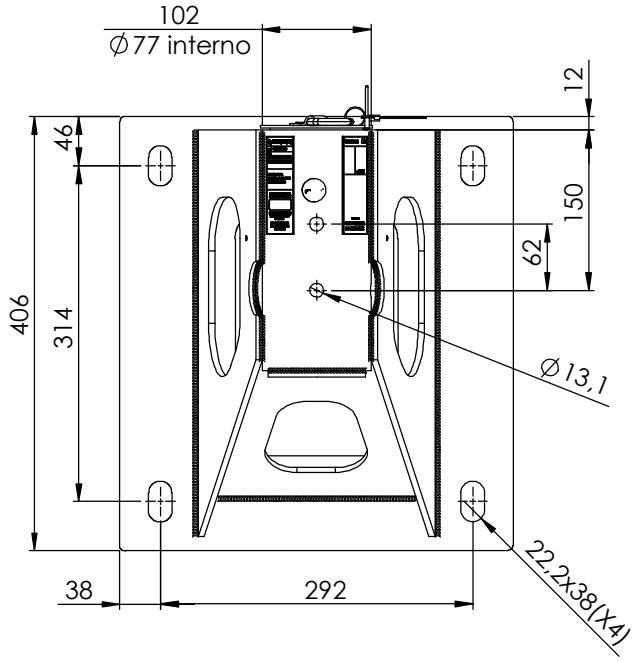

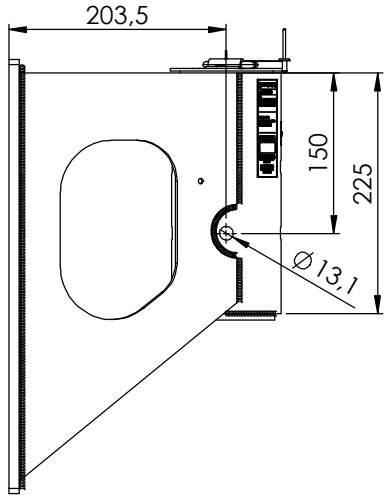

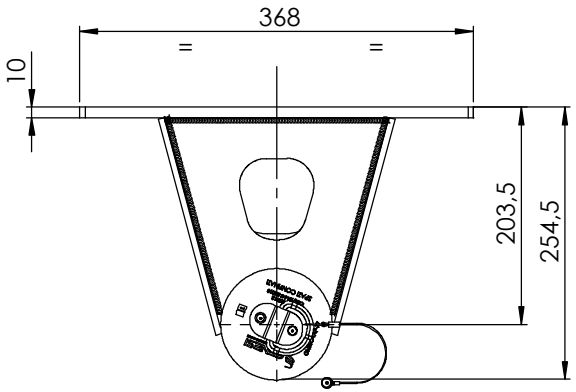

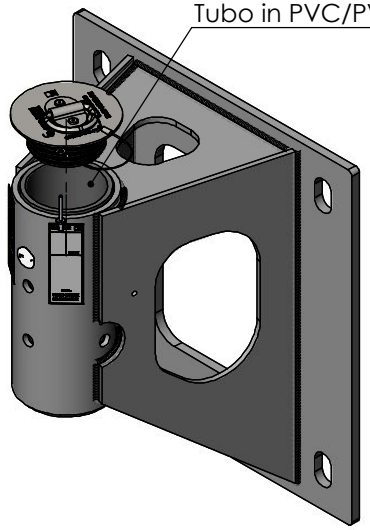

Requisiti d'installazione / Installation Requirements	Specifiche tecniche consigliate / Recommended technical specifications
Spessore minimo calcestruzzo per fissaggio diretto / Minimum concrete thickness for direct fixing	241mm
Spessore minimo calcestruzzo se contropiastrato / Minimum thickness concrete if counterplated	216mm
Forza minima di estrazione / Minimum extraction force	15,5 kN
Fissaggio / Fixing	qnt. 4 - M16 / M20
Gru Compatibile / Compatible device	Genesi SC6
	Genesi SC6F
	Genesi SC3

NOTE :
- Utilizzare solo con sistemi Genesi SC
- La valutazione dell'idoneità della struttura ricevente e dei fissaggi deve essere effettuata mediante prove in sito o valutazione tecnica di un'ingegnere
- Le distanze dai bordi sono in funzione della struttura ricevente e dalle caratteristiche tecniche riportate sulla scheda tecnica dell'ancorante

NOTE :
- Use only with Genesi SC systems
- Evaluation of the suitability of the receiving structure and fixings it must be assessed by on-site tests or technical evaluation of an engineer
- The distances from the edges depend on the receiving structure and the technical characteristics indicated on the technical data sheet of the anchor

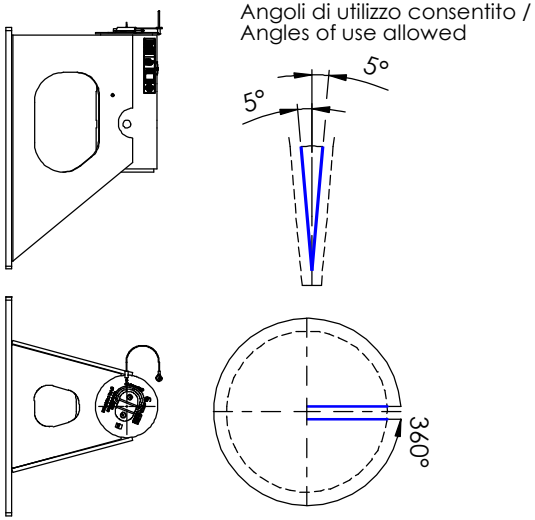

INFORMAZIONI PROPRIETARIE E SEGRETE
Le informazioni contenute in questo documento devono essere mantenute strettamente riservate.Qualsiasi uso, riproduzione, distribuzione o divulgazione a terzi non autorizzati è severamente vietato. GENESI si riserva tutti i diritti relativi ai Diritti di Proprietà Intellettuale.
© Copyright GENESI. Tutti i diritti riservati.

GENESI

Massa	19.61 kg	Titolo: Base muro distanziata 203mm INOX SC3-SC6-SC6F / Wall base spaced 203mm INOX SC3-SC6-SC6F	
Superficie	900211.30 mm²	Informazioni aggiuntive	Revisione 01
		Trattamento superficiale: sabbiatura/sandblasting	Foglio 1 / 1
Materiale	AISI 304	Cod. disegno: **121-3012-4077**	Modello: **GNSSC-BMS277**