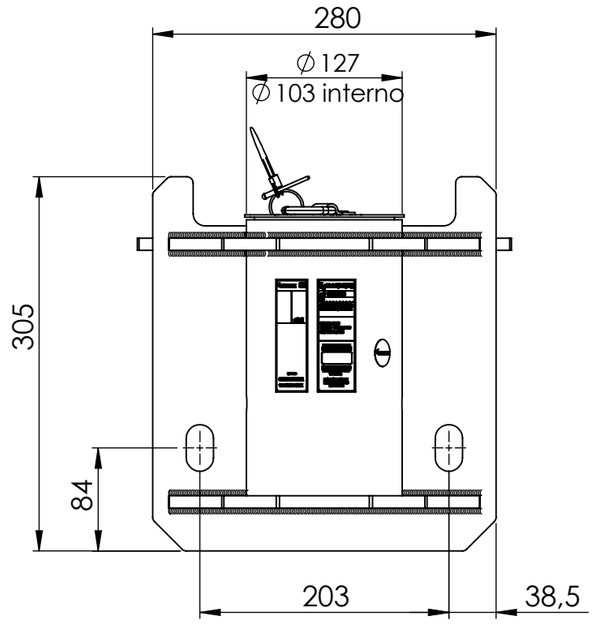

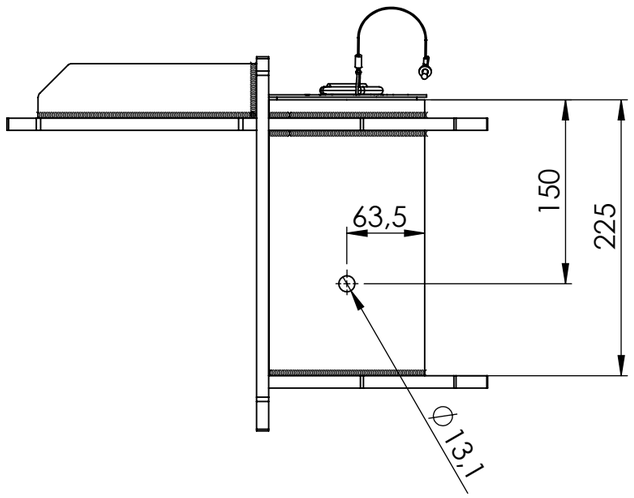

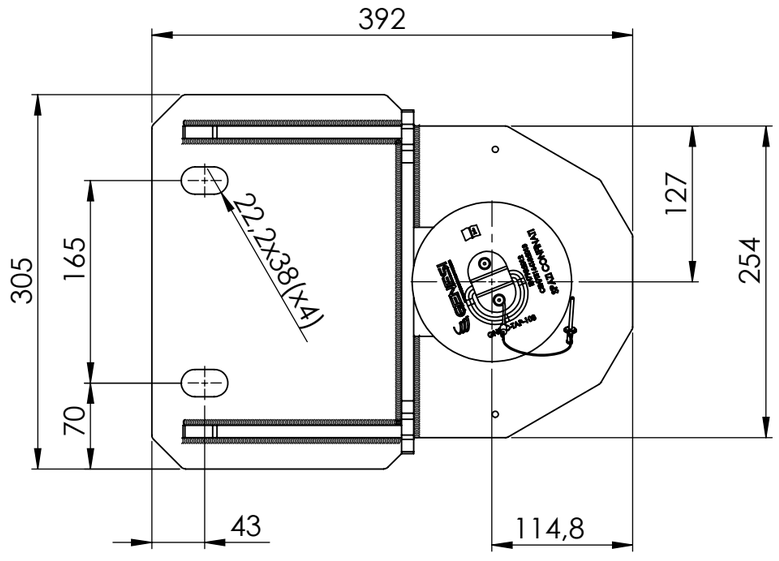

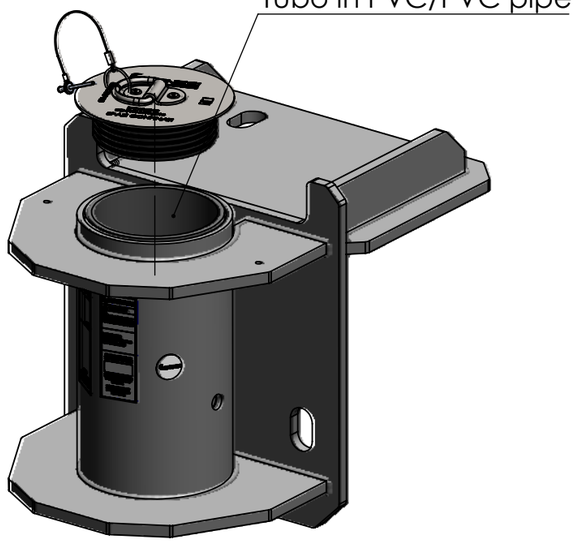

Requisiti d'installazione / Installation Requirements	Specifiche tecniche consigliate / Recommended technical specifications
Spessore minimo calcestruzzo per fissaggio diretto / Minimum concrete thickness for direct fixing	305mm
Spessore minimo calcestruzzo se contropiastrato / Minimum thickness concrete if counterplated	305mm
Forza minima di estrazione / Minimum extraction force	28,9 kN
Fissaggio / Fixing	qnt. 4 - M16 / M20
Gru Compatibile / compatible device	Genesi SC12

NOTE :
- Utilizzare solo con sistemi Genesi SC
- La valutazione dell'idoneità della struttura ricevente e dei fissaggi deve essere effettuata mediante prove in sito o valutazione tecnica di un'ingegnere
- Le distanze dai bordi sono in funzione della struttura ricevente e dalle caratteristiche tecniche riportate sulla scheda tecnica dell'ancorante

NOTE :
- Use only with Genesi SC systems
- Evaluation of the suitability of the receiving structure and fixings it must be assessed by on-site tests or technical evaluation of an engineer
- The distances from the edges depend on the receiving structure and the technical characteristics indicated on the technical data sheet of the anchor

Angoli di utilizzo consentito / Angles of use allowed

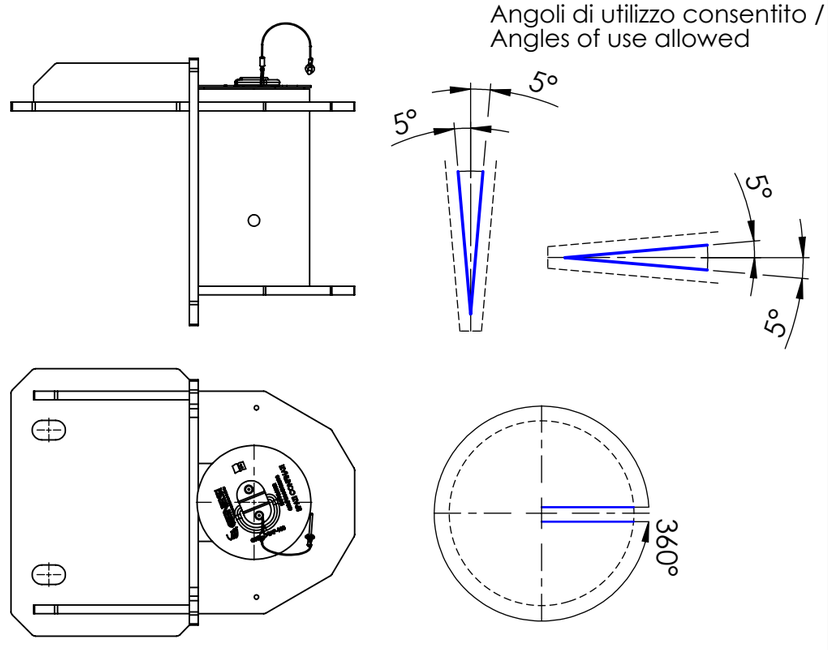

INFORMAZIONI PROPRIETARIE E SEGRETE
Le informazioni contenute in questo documento devono essere mantenute strettamente riservate.Qualsiasi uso, riproduzione, distribuzione o divulgazione a terzi non autorizzati è severamente vietato. GENESI si riserva tutti i diritti relativi ai Diritti di Proprietà Intellettuale.
© Copyright GENESI. Tutti i diritti riservati.

GENESI

Titolo: Base muro angolo superiore INOX SC12 / Upper corner wall base INOX SC12			
Massa: 21.38 kg	Informazioni aggiuntive		Revisione: 01
Superficie: 899024.34 mm²	Trattamento superficiale: sabbiatura/sandblasting		Foglio: 1 / 1
Materiale: AISI 304	Cod. disegno: **121-3012-2103**	Modello: **GNSSC-BMS103**	