Vite TBEI M8X16 per bloccaggio riduttore/
Screw TBEI M8X16 for locking the reducer

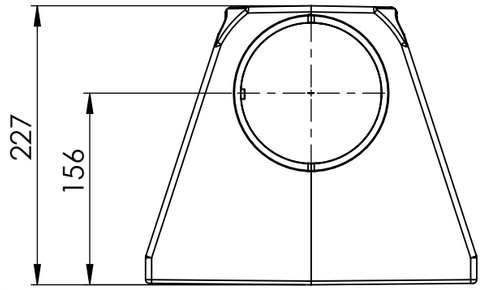

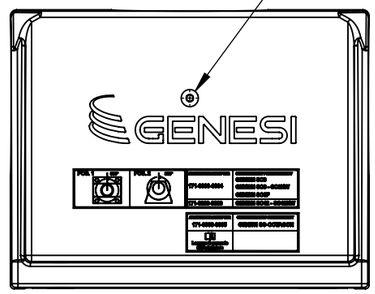

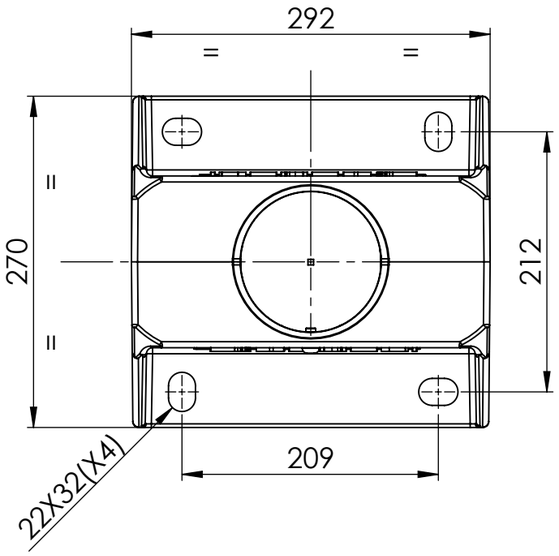

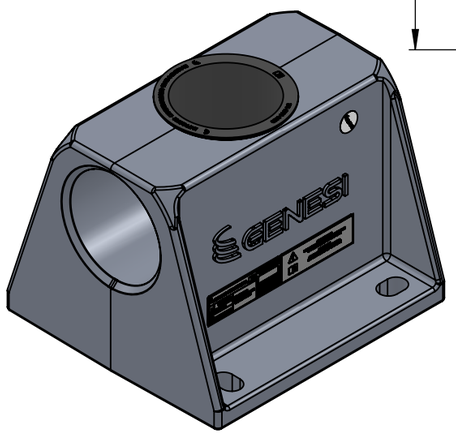

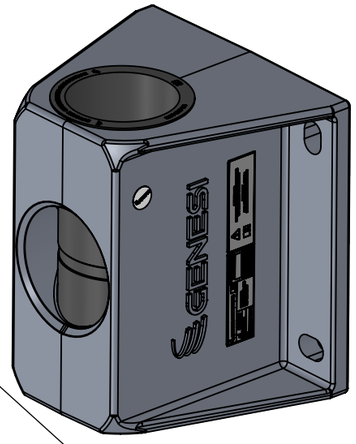

Riduttore/reducer ø103 in PVC
cod. 171-3903-0003

Riduttore/reducer ø77 in PVC
cod. 171-3903-0004

Riduttore/reducer ø103 in PVC
cod. 171-3903-0005
solo per SC-Octagon /
only for SC-Octagon

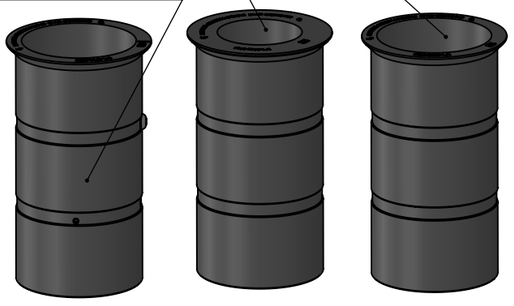

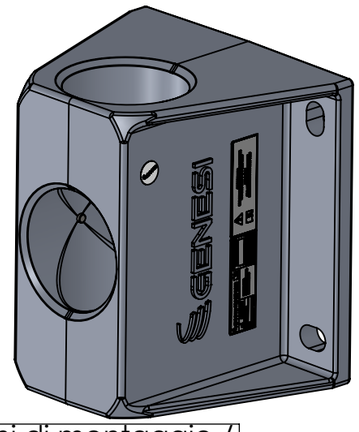

Per l'uso , montaggio e manutenzione leggere le istruzioni di montaggio /
For use, assembly and maintenance, read the assembly instructions

Requisiti d'installazione / Installation Requirements	Specifiche tecniche consigliate / Recommended technical specifications
Spessore minimo calcestruzzo per fissaggio diretto / Minimum concrete thickness for direct fixing	230mm
Spessore minimo calcestruzzo se contropiastrato / Minimum thickness concrete if counterplated	150mm
Forza minima di estrazione / Minimum extraction force	35 kN
Fissaggio / Fixing	qnt. 4 - M20
Gru Compatibile / Compatible device	Genesi SC6
	Genesi SC6F - SC6F SPECIAL
	Genesi SC3
	Genesi SC12

NOTE :
- Utilizzare solo con sistemi Genesi SC
- La valutazione dell'idoneità della struttura ricevente e dei fissaggi deve essere effettuata mediante prove in sito o valutazione tecnica di un'ingegnere
- Le distanze dai bordi sono in funzione della struttura ricevente e dalle caratteristiche tecniche riportate sulla scheda tecnica dell'ancorante

NOTE :
- Use only with Genesi SC systems
- Evaluation of the suitability of the receiving structure and fixings it must be assessed by on-site tests or technical evaluation of an engineer
- The distances from the edges depend on the receiving structure and the technical characteristics indicated on the technical data sheet of the anchor

Angoli di utilizzo consentito /
Angles of use allowed

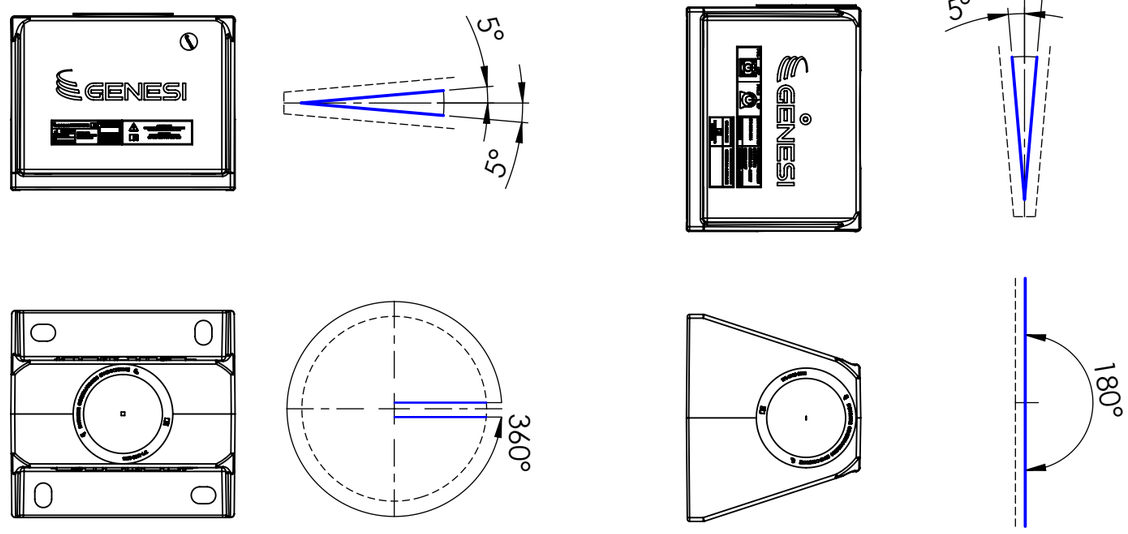

GENESI	Titolo / Title: Base Universale Muro e Parete / Universal Wall and Wall Base		
Codice / Code: **121-3008-0001**	Modello / Model: **GNSSC-BUMP73**	Conformità / Conformity: EN 795:2012 - CEN/TS 16415:2013; UNI 11578:2015	
Materiale / Material: EN-AC 42100 con trattamento T6	Trattamento superficiale / Surface treatment: Fusione sbavata e sabbiata / Deburred and sandblasted casting		
Massa / Weight: 11.78 kg	Informazioni aggiuntive / Additional information		

Foglio / Sheet: 1 / 1
Revisione / Revision: 03

INFORMAZIONI PROPRIETARIE E SEGRETE © Copyright GENESI.
Le informazioni contenute in questo documento devono essere mantenute strettamente riservate.Qualsiasi uso, riproduzione, distribuzione o divulgazione a terzi non autorizzati è severamente vietato. GENESI si riserva tutti i diritti relativi ai Diritti di Proprietà Intellettuale.

PROPRIETARY AND SECRET INFORMATION. © Copyright GENESI.
The information contained in this document must be kept strictly confidential. Any unauthorized use, reproduction, distribution, or disclosure to third parties is strictly prohibited. GENESI reserves all rights related to Intellectual Property Rights.